ELEKTROMET®

intelligent technology

Bojlér elektrický závesný zvyslý
BIANCA ELEKTROMET

Bianca

- ☐ 30 l
- ☐ 50 l
- ☐ 80 l
- ☐ 100 l



NÁVOD NA INŠTALÁCIU A POUŽITIE
ZÁRUČNÝ LIST

ELEKTROMET®
Z.U.G. „ELEKTROMET" W. JURKIEWICZ • 48-100 GŁUBCZYCE, GOŁUSZOWICE 53
TEL. +48 77 4710810, FAX +48 77 4853724 • WWW.ELEKTROMET.COM.PL

Správna a dlhodobá prevádzka elektrického ohrievača vody je zaručená dodržiavaním pokynov uvedených v tomto návode.
Pred inštaláciou a spustením ohrievača vody si pozorne prečítajte nasledujúci Návod na inštaláciu a prevádzku a Záručné podmienky.
Tento návod obsahuje požiadavky a odporúčania pre správnu inštaláciu, používanie a prevádzku ohrievača vody.

Elektrický bojler musí byť inštalovaný v súlade s platnými predpismi, normami a odporúčaniami výrobcu. Nedodržanie týchto pokynov môže viesť k strate záruky.

Napájací kábel musí byť pripojený k funkčnej elektrickej sieti, vykonanej v súlade s platnými predpismi. Elektrický ohrievač vody musí byť pripojený pomocou zástrčkového kábla do zásuvky vybavenej uzemňovacím kolíkom a ochranným vodičom, ako aj fázovým a nulovým bodom, ako je znázornené na obrázku nižšie.

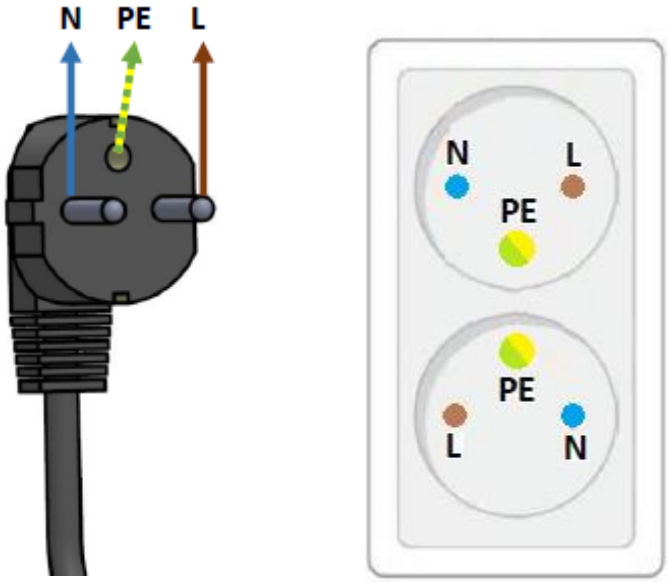

L: Fáza
N: Nulový vodič
PE: Ochranný vodič

Napájací kábel musí byť vedený mimo dosahu akýchkoľvek komponentov, ktoré sa počas prevádzky zahrievajú.

Záruka bude neplatná, ak je ohrievač vody pripojený k elektrickému systému pomocou dočasných (tzv. provizórnych) inštalácií, čo predstavuje priame bezpečnostné riziko a môže viesť k poškodeniu zariadenia alebo dokonca elektrickej inštalácie.
Ak nie je pripojená elektrická zásuvka vybavená ochranným vodičom alebo pripojenie, ktoré nezodpovedá tomuto výkresu, a chýba funkčný ochranný vodič, záruka na výrobok bude zrušená.



Výrobca si vyhradzuje právo vykonať akékoľvek konštrukčné zmeny v rámci modernizácie produktu bez toho, aby bol povinný ich zahrnúť do tejto príručky.

Obsah

1. Určenie a konštrukcia 4
2. Vybavenie 5
3. Technické údaje 5
4. Ochrana ohrievača 6
5. Inštalácia ohrievačov 7
6. Prevádzka a údržba 9
7. Záručné podmienky 11
VYHLÁSENIE O ZHODE 13
VYHLASUJE / DECLARES 13



Všetky opravy ohrievača vody, elektrické aj inštalatérske, môžu vykonávať iba kvalifikovaní odborníci.

1. Určenie a konštrukcia

Elektrické ohrievače vody BIANCA sú určené na ohrev a akumuláciu teplej vody na sanitárne, sociálne a domáce použitie.

Ohrievače sú vybavené elektrickým vykurovacím telesom s výkonom 1500 W ~230V/50Hz.

Ohrievače vody BIANCA sú tlakové zariadenia s nádržou **1** vyrobenou z oceľového plechu s vnútorným povlakom zo špeciálnej keramickej smaltovanej vrstvy, ktorá vytvára sklovitý povlak chrániaci pred koróziou a zabezpečujúci vysoko kvalitnú zohriatu vodu. Dodatočnú antikoróznu ochranu nádrže zabezpečuje horčíková anóda **4**, ktorá využíva elektrochemický rozdiel potenciálov medzi nádržou a materiálom anódy. Horčíková anóda v ohrievačoch vody sa nachádza v spodnej časti.

Tepelná izolácia nádrže **6** je vykonaná z vrstvy polyuretánovej peny bez freónov, chránenej plášťom krytu z tenkého oceľového plechu s práškovým nástrekom a spodným a horným krytom z ABS plastu.

Vďaka modernému dizajnu a technológii sú ohrievače vody BIANCA úsporné, odolné a bezpečné na prevádzku, ako aj ľahko sa inštalujú a udržiavajú. Môžu byť inštalované v akejkoľvek miestnosti pripojenej na vodovodnú a elektrickú inštaláciu, okrem miestností s nebezpečenstvom výbuchu alebo vystavených teplotám pod 0 °C.

Ohrievače vody sú tlakové zariadenia určené na prevádzku s vodovodnou sieťou s maximálnym tlakom vody 0,6 MPa (6 barov). Ohrievače vody BIANCA sú určené na prevádzku iba vo zvislej polohe.

Pripojenia teplej a studenej vody (označené červenou a modrou farbou) sú vyvedené cez spodný kryt puzdra. Konštrukcia, rozmery a spôsob montáže ohrievača sú znázornené na Obr. 1, zatiaľ čo rozmery montážnych konzol ohrievača sú znázornené na Obr. 2.

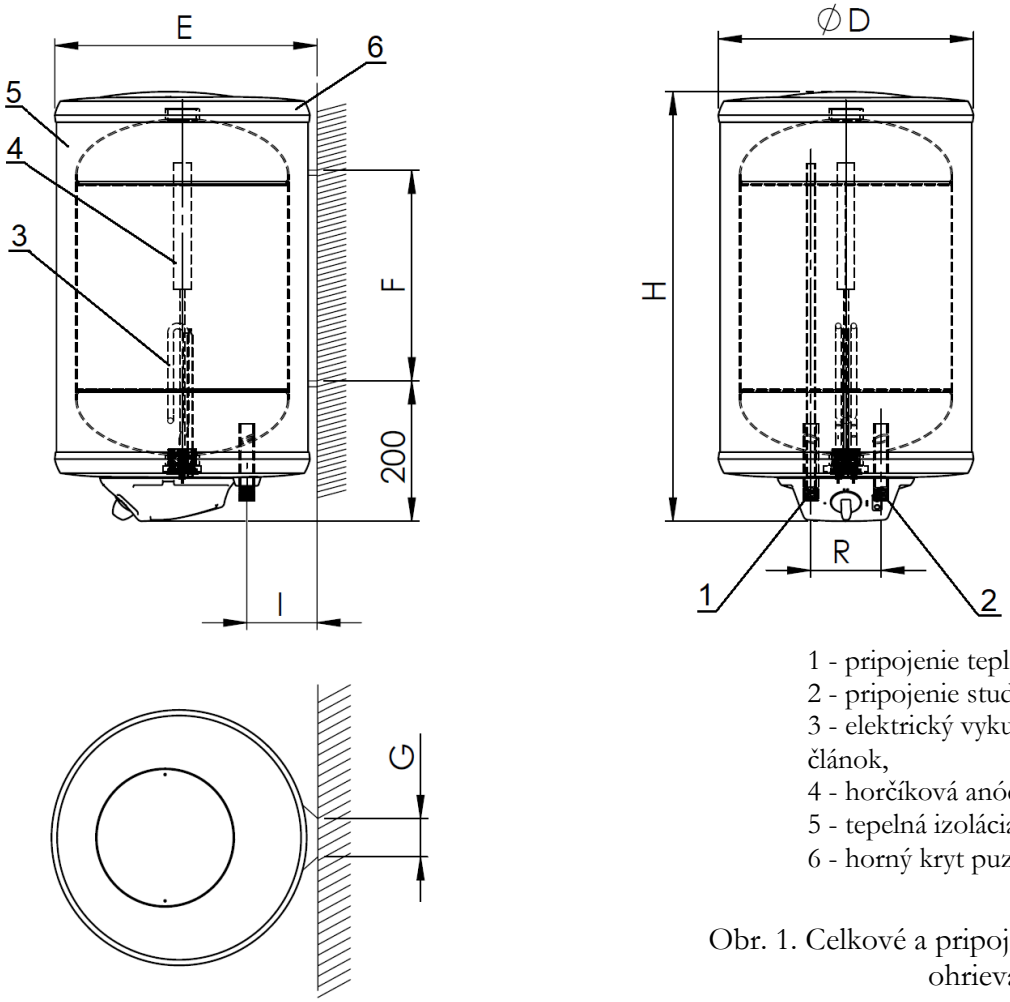

1 - pripojenie teplej vody,
2 - pripojenie studenej vody,
3 - elektrický vykurovací článok,
4 - horčíková anóda,
5 - tepelná izolácia,
6 - horný kryt puzdra

Obr. 1. Celkové a pripojovacie rozmery ohrievačov BIANCA.

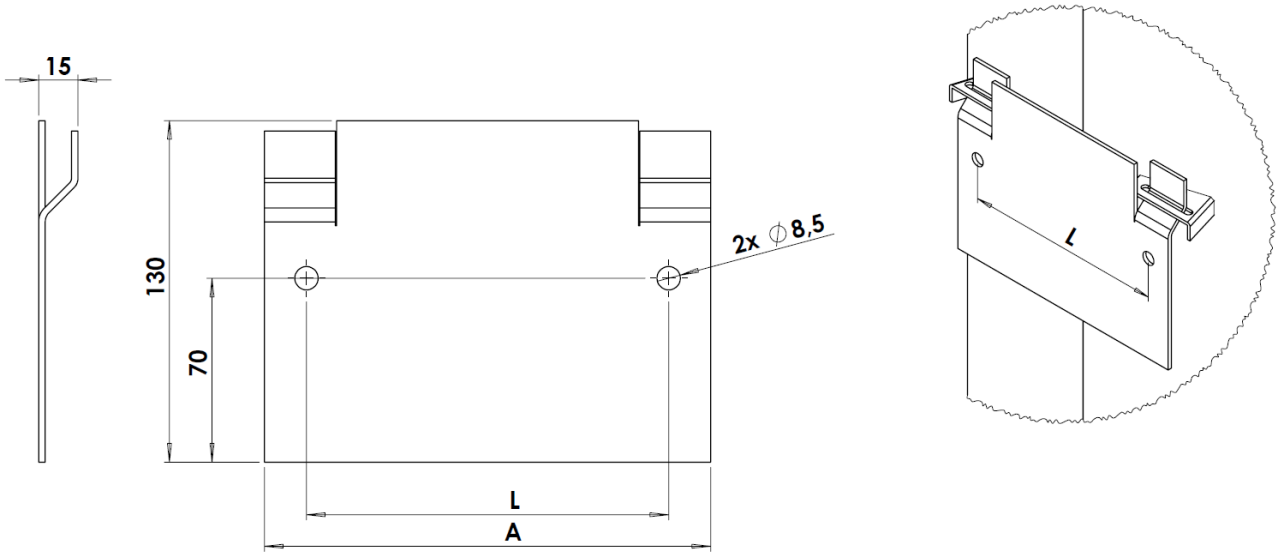

Objem nádrže	L [mm]	A [mm]
30	110	140
50 – 100	138	170

Obr. 2. Rozmery montážnych konzol ohrievača BIANCA.

2. Vybavenie

Všetky verzie ohrievačov vody sú vybavené termoregulátorom pre plynulú reguláciu teploty vody a obmedzovačom teploty na ochranu ohrievača pred prehriatím. Okrem toho sú ohrievače vybavené:
- poistným ventilom so zabudovanou spätnou klapkou, ktorý chráni nádrž pred nadmerným, nechceným zvýšením tlaku vody,
- pripojovacím káblom so zástrčkou,
- kontrolkou indikujúcou pripojenie k napájaniu, prevádzku ohrievača a aktiváciu obmedzovača teploty,
- teplomerom indikujúcim teplotu vody v nádrži.

3. Technické údaje

BIANCA

Menovité napätie..... 230 V 50 Hz
Menovitý výkon ohrievača ..... 1500 W
Menovitý prúd ..... 6,5 A
Rozsah regulácie teploty ..... 25°C ÷ 75°C
Návrhový tlak ..... 0,7 MPa (7 bar)
Prevádzkový tlak ..... 0,6 MPa (6 bar)

Tab. 1 Technické údaje a celkové a pripojovacie rozmery ohrievačov **BIANCA.**

Parameter	MJ	**BIANCA 30**	**BIANCA 50**	**BIANCA 80**	**BIANCA 100**
Využiteľná kapacita	dm³	29	48	79	98
Čas zahrievania pre Δt =50°C pre ohrievač 1500W	h	1,1	1,9	3,0	3,8
Ročná spotreba elektrickej energie	kWh/rok	533	1371	1406	1429
Profil zaťaženia		S	M	M	M
Hladina akustického výkonu	dB	15	15	15	15
Množstvo zmiešanej vody pri tepl. 40 °C	dm³	48	67,8	120	152
Energetická účinnosť	%	33	37	36	36
Trieda odolnosti voči vode		IPX4			
Hmotnosť ohrievača	kg	20	28	35	40
Rozmery					
D	mm	365	455	455	455
H	mm	610	640	890	1030
R	mm	100	125	125	125
E	mm	385	470	470	470
G	mm	140	170	170	170
F	mm	300	280	490	640
I	mm	110	100	100	100
Prípojka úžitkovej vody		½”			

4. Ochrana ohrievača

Ohrievače sú chránené pred nadmerným tlakom poistným ventilom s otváracím tlakom 0,67 MPa (6,7 bar), ktorý je súčasťou balenia ohrievača. Tento ventil by mal byť inštalovaný priamo na studenom prívod vody alebo na prívodné potrubie studenej vody k ohrievaču, pričom dodržiavajte smer prúdenia vody znázornený šípkou.

Ohrievače sú chránené pred nadmernou teplotou vody obmedzovačom teploty, ktorý preruší napájanie vykurovacieho telesa, keď teplota steny nádrže ohrievača dosiahne 85 °C – v takom prípade sa kontrolka rozsvieti na modro. Po prerušení napájania obmedzovačom teploty je možné ohrievač opäť zapnúť iba stlačením tlačidla na obmedzovači teploty. To si vyžaduje odstránenie krytu ovládacieho panela po odpojení napájacieho kábla zo zásuvky. Opakované výpadky napájania obmedzovačom teploty naznačujú chybný termoregulátor alebo obmedzovač a vyžadujú si výmenu kvalifikovaným servisným technikom.

Kovové komponenty ohrievačov sú spojené neutrálnym vodičom.



Ohrievače musia byť uzemnené alebo nulovaná (uistite sa, že elektrická inštalácia je správne nulovaná).

5. Inštalácia ohrievačov

Vzhľadom na svoju konštrukciu musia byť ohrievače BIANCA inštalované iba vo **zvislej polohe** pomocou konzol umiestnených na zadnej strane krytu. Rozmery konzol sú znázornené na obr. 2.

Pred montážou ohrievača sa uistite, že stena, na ktorú bude ohrievač zavesený, je dostatočne pevná (hmotnosť ohrievača s vodou je 45 až 138 kg v závislosti od kapacity). Vzhľadom na potrebu pravidelnej výmeny horčíkovej anódy je potrebné dodržiavať primeranú vzdialenosť od steny alebo inej pevnej prekážky. Odporúčaná minimálna vzdialenosť od ovládacieho panela je dĺžka horčíkovej anódy (Tabuľka 3) a priestor potrebný na prevádzku - 240 mm.

Tab. 2 Rozmery horčíkových anód ohrievačov vody

typ	BIANCA 30	BIANCA 50	BIANCA 80	BIANCA 100
mm	761-25-110	761-25-130	761-25-190	761-25-225

Pripojenie k vodovodnej sieti

Ohrievače vody sú navrhnuté na prevádzku pri tlaku nepresahujúcom 0,6 MPa. Ak však tlak vo vodovodnej sieti často prekračuje 0,4 MPa, odporúča sa nainštalovať pred ohrievač vody tlakovú expanznú nádobu, aby sa obmedzil problematický odtok vody z poistného ventilu. Ohrievač vody sa smie prevádzkovať iba s funkčným poistným ventilom nainštalovaným na prípojke studenej vody s otváracím tlakom potw =0,67 MPa a dostatočným prietokom. Pripojovacie potrubia sa nesmú ohýbať k vodovodnej inštalácii, pretože by to mohlo poškodiť antikorózny náter na smaltovaných nádržiach. Schéma pripojenia ohrievačov vody k vodovodnému systému je znázornená na Obr. 3.

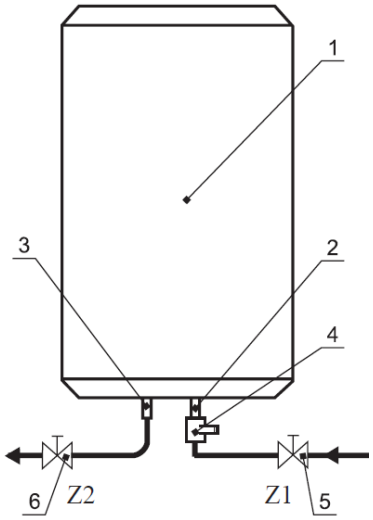

1 - ohrievač vody
2 - prípojné potrubie studenej vody (označené modrou farbou)
3 - prípojné potrubie teplej vody (označené červenou farbou)
4 - poistný ventil
5 - uzatvárací ventil Z1 (na prívode studenej vody)
6 - uzatvárací ventil Z2 (na výstupe teplej vody)

Obr. 3 Schéma pripojenia ohrievačov vody k vodovodnej sieti.



1. Poistný ventil musí byť namontovaný priamo na prívodnom potrubí studenej vody. Mal by byť namontovaný tak, aby šípka na telese ventilu bola zarovnaná so smerom prúdenia vody. Aby sa predišlo poškodeniu ventilu, ventil je možné naskrutkovať na potrubie do maximálnej hĺbky 10 mm.

2. Medzi poistným ventilom a ohrievačom nesmú byť inštalované žiadne uzatváracie ventily.

3. Prevádzka ohrievača bez poistného ventilu alebo s chybným poistným ventilom je zakázaná, pretože môže spôsobiť poruchu ohrievača a predstavovať ohrozenie ľudského života a zdravia.

4. Vzhľadom na funkciu poistného ventilu, ktorá spočíva v znížení tlaku vody v ohrievači jej prietokom do prívodného systému, by mal byť systém prívodu studenej vody vo vzdialenosti najmenej 5 m od ventilu odolný voči havarijnej teplote +160 °C a systém prívodu studenej vody by mal byť chránený pred následným systémom spätným ventilom dimenzovaným na +160 °C.

Spustenie

Po pripojení ohrievača k prívodu vody ho naplňte vodou otvorením ventilu Z1 na vstupe studenej vody, pričom ventil Z2 na výstupe ohrievača musí byť úplne otvorený a ventil teplej vody na jednom z odberných miest pripojených k ohrievaču musí byť otvorený. Ventil Z2 a ventil teplej vody na odbernom mieste musia byť otvorené, kým z odberného ventilu nebude vytekať voda plným priemerom. Po naplnení ohrievača vody zatvorte kohútik a skontrolujte tesnosť ohrievača a inštalácie. Ak sa nenájdu žiadne netesnosti, ohrievač vody je možné pripojiť k elektrickej sieti.

Pripojenie k elektrickej sieti

Ohrievač vody by mal byť pripojený k elektrickej sieti prostredníctvom uzemnenej zásuvky 230 V/16 A. Pripojenie k elektrickej sieti je signalizované zeleným kontrolným svetlom. Aktivácia vykurovacieho telesa spôsobí, že kontrolné svetlo sa rozsvieti na červeno, a aktivácia obmedzovača teploty je signalizovaná rozsvietením kontrolného svetla na modro. Schémy zapojenia ohrievača vody sú znázornené na Obr. 4.

1 - vykurovacie teleso
2 - regulátor teploty
3 - obmedzovač teploty
Ls - kontrolka

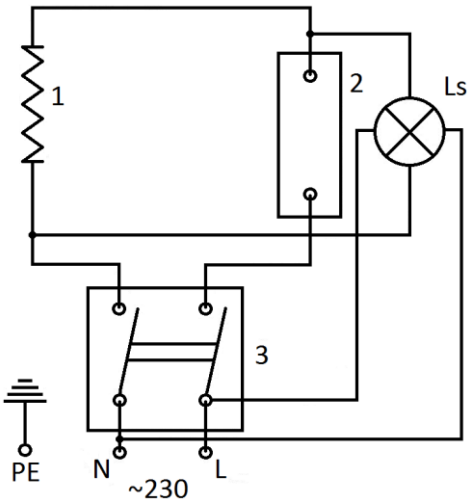

Obr. 4. Schémy zapojenia ohrievača vody.

Po pripojení ohrievača vody k elektrickej sieti nastavte požadovanú teplotu vody pomocou gombíka termostatu. Počas prevádzky vykurovacieho telesa ohrievača svieti červená kontrolka. Keď sa voda zohreje na požadovanú teplotu, kontrolka sa rozsvieti na zeleno.



Nezapájajte ohrievač do elektrickej zásuvky bez toho, aby ste sa najprv uistili, že je nádrž naplnená vodou.

6. Prevádzka a údržba

1. Pravidelne, aspoň raz mesačne a pred každým použitím po vypnutí, skontrolujte správnu funkciu poistného ventilu.
2. Krátkodobé malé množstvo vody vytekajúce z poistného ventilu počas ohrievania vody v ohrievači je normálne a signalizuje, že poistný ventil funguje správne.



Neustály únik z výstupu poistného ventilu signalizuje poruchu ventilu alebo nadmerný tlak v systéme prívodu vody. Žiadnym spôsobom neblokujte výstupný otvor.

3. Ak chcete ohrievač dočasne vyradiť z prevádzky, odpojte napájací kábel.
Ak dôjde k vypnutiu počas zimy a existuje riziko zamrznutia vody v ohrievači, vypustite vodu otvorením poistného ventilu.
4. Pravidelne, v závislosti od tvrdosti vody, odstraňujte všetky nahromadené usadeniny a uvoľnený vodný kameň odskrutkovaním krytu elektrického vykurovacieho telesa.
5. Vymeňte horčíkovú anódu za novú aspoň každých 18 mesiacov.
Pred odstránením krytu ovládacieho panela a vykurovacieho telesa nezabudnite odpojiť napájací kábel, zatvoriť ventil 5 (Obr. 3), otvoriť jeden z kohútikov teplej vody v systéme prívodu vody a vypustiť vodu z nádrže odskrutkovaním poistného ventilu namontovaného na ohrievači.
Malé množstvo vody, ktoré zostane v nádrži po odskrutkovaní poistného ventilu, by sa malo zachytiť v nádobe, ktorá sa umiestni pod nádrž pri odskrutkovaní krytu vykurovacieho telesa.
V ohrievači vody BIANCA je anóda namontovaná na dne nádrže a je prístupná po odstránení krytu ovládacieho panela a odskrutkovaní krytu vykurovacieho telesa.
Odskrutkujte použitú anódu z krytu ohrievača a vymeňte ju za novú. Skontrolujte tesnenie krytu; ak je poškodené, vymeňte ho za nové (závity plastovej zátky s ohrievačom **nesmú** byť utesnené teflónovou páskou atď.).
Po inštalácii novej anódy zostavte kryt ohrievača a kryt ovládacieho panela v opačnom poradí, pričom dbajte na to, aby ste:
- umiestnili tesnenie krytu a rovnomerne utiahli jednotlivé matice krútiacim momentom cca 1 Nm. Príliš slabé alebo príliš silné utiahnutie týchto matíc môže spôsobiť netesnosť spoja;
- pripevnite predtým odstránenú kovovú platňu a neutrálny vodič k anódovej skrutke vyčnievajúcej z krytu ohrievača. Je dôležité, aby kontaktné plochy týchto komponentov boli kovovo čisté a aby zabezpečili elektrickú vodivosť.
Po zaskrutkovaní krytu ohrievača alebo inštalácii krytu ohrievača skontrolujte tesnosť nádrže naplnením vodou pod tlakom z vodovodu.
Pretože výmena horčíkovej anódy vyžaduje zníženie tlaku v nádrži a čiastočnú demontáž elektrického systému ohrievača, mal by túto prácu vykonať kvalifikovaný inštalatér.
Vhodnú horčíkovú anódu je možné zakúpiť v predajni alebo od výrobcu ohrievača.



Pravidelná kontrola a výmena horčíkovej anódy je podmienkou pre zachovanie záruky na nádrž. Vymenené použité anódy a certifikát o výmene spolu s dokladom o kúpe by si mal uschovať servisné stredisko výrobcu v prípade poruchy nádrže.

6. Voda s nízkym obsahom kyslíka môže viesť k množeniu baktérií, ktoré sa živia vodíkom uvoľňovaným z horčíkovej anódy. Tento jav vytvára nepríjemný zápach v ohrievanej vode, ktorý je možné odstrániť

výmenou ochrannej horčíkovej anódy za tzv. protiprúdovú anódu (titánovú anódu). Náklady na takúto výmenu hradí Používateľ. Tento jav môžete dočasne obmedziť aj pravidelným ohrievaním vody v nádrži na teplotu nad 65 °C alebo výmenou horčíkovej anódy za novú.

7. V elektrickej inštalácii nepoužívajte poistkové vložky s prúdom vyšším ako 16 A.
8. Aspoň raz ročne nechajte skontrolovať ochranu pred úrazom elektrickým prúdom meraním účinnosti nulového vodiča elektrickej inštalácie.
9. Aspoň raz týždenne ohrievajte vodu v ohrievači na teplotu 70 °C po dobu niekoľkých hodín. Neustále udržiavanie výstupnej teploty na 60 °C eliminuje riziko kontaminácie systému teplej úžitkovej vody baktériou Legionella.



Všetky opravy by sa mali vykonávať po odpojení ohrievača od elektrickej siete (odpojení napájacieho kábla).

10. Opis nastavení gombíka ohrievača:
    1 - cca 25°C
    2 - cca 50°C
    3 - cca 75°C
    ECO - nastavenie medzi 1 a 2, pri ktorom bola nádrž testovaná na energetickú účinnosť, najúspornejšie nastavenie (cca 45 °C).

7. Záručné podmienky

1. Záruka sa poskytuje na dobu 36 mesiacov na smaltovanú nádrž.
2. Záruka na ostatné časti ohrievača je 24 mesiacov.
3. Záručná doba začína plynúť dňom predaja výrobku používateľovi, uvedeným v záručnom liste a potvrdené dokladom o kúpe (faktúrou) vystaveným predávajúcim.
4. Garant zaručuje správnu prevádzku ohrievača za predpokladu, že je nainštalovaný a používaný v súlade s týmto návodom na obsluhu.
5. Počas záručnej doby má používateľ nárok na bezplatnú opravu akéhokoľvek poškodenia ohrievača spôsobeného výrobcom. Takéto poškodenie bude opravené do 14 dní od dátumu oznámenia.
6. Používateľ **stráca právo** na záručnú opravu v prípade:
   - nesprávneho používania zariadenia,
   - poškodenia vykurovacích telies v dôsledku usadenín vodného kameňa,
   - opráv a úprav zariadenia vykonaných neoprávnenými osobami,
   - nesprávnej inštalácie a prevádzky zariadenia v rozpore s týmto návodom,
   - prevádzky ohrievača bez poistného ventilu alebo s chybným poistným ventilom,
   - chýbajúcej horčíkovej alebo titánovej anódy,
   - chýbajúcej dokumentácie o 18-mesačnej výmene horčíkovej anódy (pokladničný doklad, faktúra atď.)
7. Výrobca nezodpovedá za škody spôsobené poruchou ohrievača vody pripojeného k systému prívodu studenej vody a rozvodu teplej vody vyrobeného napr. z plastu, ktorý nie je odolný voči havarijnej teplote +160 °C.
8. Garant môže odmietnuť vykonanie opravy, ak:
   - nie je zabezpečený montážny prístup k zariadeniu,
   - výmena ohrievača vyžaduje odstránenie iných zariadení, priečok atď.
   - nádrž je trvalo pripojená k vodovodnému systému pomocou neoddeliteľných spojov,
   - nepríjemný zápach vody je spôsobený nízkym obsahom kyslíka vo vode.
9. Každej servisnej požiadavke predchádza predbežné posúdenie, aby sa zistilo, či je prítomná porucha opísaná zákazníkom a či nebola spôsobená nesprávnym používaním zariadenia používateľom.
10. Ak je servisná návšteva vykonaná z dôvodu udalosti, na ktorú sa nevzťahuje záruka, ČIŽE. PO UPLYNUTÍ ZÁRUČNEJ DOBY, náklady na príchod servisu a POŽADOVANÚ OPRAVU pokrýva zákazník.
11. Ak sa vyskytnú akékoľvek nezrovnalosti v prevádzke ohrievača, informujte predajcu. ZARIADENIE NEROZOBERAJTE.
12. Spôsob opravy určuje výrobca.
13. Základom pre opravy v rámci záruky je riadne vyplnený, úplný a nezmenený Záručný list.
14. Záruka sa vzťahuje iba na ohrievače zakúpené a nainštalované na území Slovenskej republiky.
15. V záležitostiach, ktoré nie sú uvedené vo vyššie uvedených podmienkach, platia ustanovenia Občianskeho zákonníka.
16. Odporúča sa uchovávať záručný list počas celej životnosti ohrievača.

Odpad z elektrických a elektronických zariadení (OEEZ)



Symbol prečiarknutého koša označuje, že výrobok sa nesmie likvidovať s iným odpadom! Je zodpovednosťou používateľa odniesť použité zariadenie na určené zberné miesto na riadne spracovanie.
Prítomnosť nebezpečných látok, zmesí a komponentov v zariadení môže mať negatívne účinky na životné prostredie a ľudské zdravie.
Správna manipulácia s použitým zariadením predchádza potenciálnym negatívnym dôsledkom pre životné prostredie a ľudské zdravie.
Opätovným použitím surovín získaných správnym a profesionálnym spracovaním použitých elektrických a elektronických zariadení chránime prírodné zdroje našej Zeme..

Zakład Urządzeń Grzewczych
„ELEKTROMET”
Gołuszowice 53
48-100 Głubczyce
tel. +48 / 077 / 485 65 40

CE

VYHLÁSENIE O ZHODE

(DECLARATION OF CONFORMITY)

Pán *(Mr)* **Wojciech Jurkiewicz**
……
(Meno, Priezvisko / Surname, Name)

zastupujúci spoločnosť *(legal representative of)* **ZUG “ELEKTROMET”** Gołuszowice 53 48-100 Głubczyce
……
(Názov a adresa výrobcu / Manufacturer’s Name and Address)

VYHLASUJE / DECLARES

s plnou zodpovednosťou, že výrobok:
(with all responsibility, that the product):

Bojlér elektrický závesný zvyslý BIANCA ELEKTROMET typ
Bianca 30, Bianca 50, Bianca 80, Bianca 100

……
(názov, typ alebo model / name, type or model)

bol navrhnutý, vyrobený a uvedený na trh v súlade s nasledujúcimi smernicami:
(has been designed, manufactured and placed on the market in conformity with directives):

- **Smernica o tlakových zariadeniach (PED): 2014/68/EÚ**
-Pressure Equipment Directive (PED): 2014/68/EU
- **Smernica o nízkom napätí 2014/35/EÚ;**
the safety principles of the “Low voltage” Directive 2014/35/EU
- **Smernica o elektromagnetickej kompatibilite „EMC“ 2014/30/EÚ**
the protection requirements of „EMC” Directive 2014/30/EU
- **Smernica o obmedzení používania nebezpečných látok (ROHS II) 2011/65/EÚ**
- Restriction of the use of certain hazardous substances (RoHS II) 2011/65/EU
- **Zmena prílohy II k smernici (RoHS) 2015/863**
- *Amending Annex II to Directive (RoHS) 2015/863*

a nasledujúce príslušné normy:
and that the following relevant Standards:

- **PN - EN 60335 - 1**
- **PN - EN 60335-2-21**
- **PN - EN 61000-3-2**
- **PN - EN 61000-3-3**
- **PN - EN 55014-1**

WŁAŚCICIEL ZUG ELEKTROMET Wojciech Jurkiewicz

Gołuszowice, 16.09.2026r.
……
(miesto a dátum vydania)
(place and date)

……
(meno, priezvisko a podpis)
(Name, Surname and Signature)

ZÁRUČNÝ LIST

P.č.	Dátum prijatia	Opis opravy	Dátum vykonania	Podpis servisu	

Dátum opravy	Dátum opravy	Dátum opravy	Dátum opravy	Dátum opravy
Rozsah opravy	Rozsah opravy	Rozsah opravy	Rozsah opravy	Rozsah opravy
Pečiatka servisu	Pečiatka servisu	Pečiatka servisu	Pečiatka servisu	Pečiatka servisu
Meno a adresa majiteľa	Meno a adresa majiteľa	Meno a adresa majiteľa	Meno a adresa majiteľa	Meno a adresa majiteľa
Podpis majiteľa	Podpis majiteľa	Podpis majiteľa	Podpis majiteľa	Podpis majiteľa

ZÁRUČNÝ LIST

POZNÁMKY:

* Garant poskytuje záruku na produkt zakúpený, nainštalovaný a používaný v danej krajine (Slovensko)

* Guarantor gives guarantee on products which were bought, mounted and used on the country area (Poland)

Kontrola kvality KJ Nr 1 .....

Dátum výroby .....

ZÁRUČNÝ KUPÓN	ZÁRUČNÝ KUPÓN	ZÁRUČNÝ KUPÓN	ZÁRUČNÝ KUPÓN	ZÁRUČNÝ KUPÓN
Typ výrobku:	Typ výrobku:	Typ výrobku:	Typ výrobku:	Typ výrobku:
Výrobné č.	Výrobné č.	Výrobné č.	Výrobné č.	Výrobné č.
Dátum predaja:	Dátum predaja:	Dátum predaja:	Dátum predaja:	Dátum predaja:
ELEKTROMET pečiatka a podpis predajcu	ELEKTROMET pečiatka a podpis predajcu	ELEKTROMET pečiatka a podpis predajcu	ELEKTROMET pečiatka a podpis predajcu	ELEKTROMET pečiatka a podpis predajcu