ELEKTROMET®

intelligent technology

Bojlér stojatý s dvoma výmenníkmi s možnosť el. špirály W2 ELEKTROMET



- **W2 200 s dvoma výmenníkmi 1,0 + 0,7 m^2**
- **W2 250 s dvoma výmenníkmi 1,26+0,7 m^2**
- **W2 300 s dvoma výmenníkmi 1,4 +1,0 m^2**
- **W2 350 s dvoma výmenníkmi 1,4 +1,0 m^2**
- **W2 400 s dvoma výmenníkmi 1,8 + 1,3 m^2**
- **W2 500 s dvoma výmenníkmi 2 + 1,3 m^2**

INŠTALAČNÁ A PREVÁDZKOVÁ PRÍRUČKA
ZÁRUČNÝ LIST

ELEKTROMET®
Z.U.G. „ELEKTROMET" W. JURKIEWICZ • 48-100 GŁUBCZYCE, GOŁUSZOWICE 53
TEL. +48 77 4710810, FAX +48 77 4853724 • WWW.ELEKTROMET.COM.PL

Pred inštaláciou a prevádzkou nádrže si prečítajte tento „Návod na inštaláciu a prevádzku“ a Záručné podmienky.

Obsah

1. Konštrukcia a určenie 3
2. Zabezpečenia a podmienky pre bezpečné používanie. 8
3. Inštalácia 8
3.1 Pripojenie k vodovodnej sieti a inštalácii ústredného kúrenia 9
3.2 Inštalácia vykurovacieho telesa typu EJK 9
4. Prevádzka a obsluha. 11
5. Záručné podmienky 12

Výrobca si vyhradzuje právo vykonať akékoľvek konštrukčné zmeny v rámci modernizácie produktu bez toho, aby bol povinný ich zahrnúť do tejto príručky.

1. Konštrukcia a určenie

Výmenníky tepla typu W2, ako tlakové zásobníky, sú určené na ohrev a akumuláciu teplej úžitkovej vody pre byty, rodinné domy a viacgeneračné domy, verejné budovy, priemyselné zariadenia a iné.

Výmenníky W2 s kapacitou 200 – 350 sú prispôsobené na inštaláciu v miestnostiach s dverami širokými od 70 cm. Sú vybavené dvoma nezávislými špirálovými cievkami, čo umožňuje pripojenie dvoch zdrojov energie s rôznymi vykurovacími médiami, ako napríklad nízkoteplotný kotol ústredného kúrenia. a napr. solárne kolektory s vykurovacím médiom na báze glykolu.

Tlakové nádrže v týchto výmenníkoch sú vyrobené z oceľového plechu potiahnutého zvnútra vrstvou špeciálneho, vysokoteplotného keramického smaltu, ktorý vytvára sklovitý povlak, ktorý ich chráni pred koróziou a zaisťuje čistú a zdravú vodu. Dodatočnú antikoróznu ochranu nádrží zabezpečuje horčíková anóda, ktorá vďaka rozdielu elektrochemických potenciálov ocele a horčíka vo vode generuje ochranný prúd pre nádrž.

Tepelná izolácia je vyrobená z polystyrénovej peny PS, ktorá je trvalo spojená so stenami nádrže.
Vonkajší plášť výmenníkov je vyrobený z plastu alebo skayu.

POZOR!!! V prípade tepelnej izolácie trvalo pripevnenej k tlakovej nádobe bude mať jej odstránenie za následok stratu záruky na výrobok.

Ohrievače W2 sú určené na montáž elektrického vykurovacieho telesa na 1,5" zástrčku, vrátane najmä ohrievača typu EJK vyrobeného spoločnosťou ZUG ELEKTROMET s izolovanými vykurovacími prvkami (Tabuľka 3), ktoré nespotrebúvajú ochranný prúd generovaný horčíkovou anódou na ochranu nádrže proti korózii. To zvyšuje odolnosť nádrže a životnosť horčíkovej anódy.



Obr. 1a. Konštrukcia a rozmery výmenníkov W2.

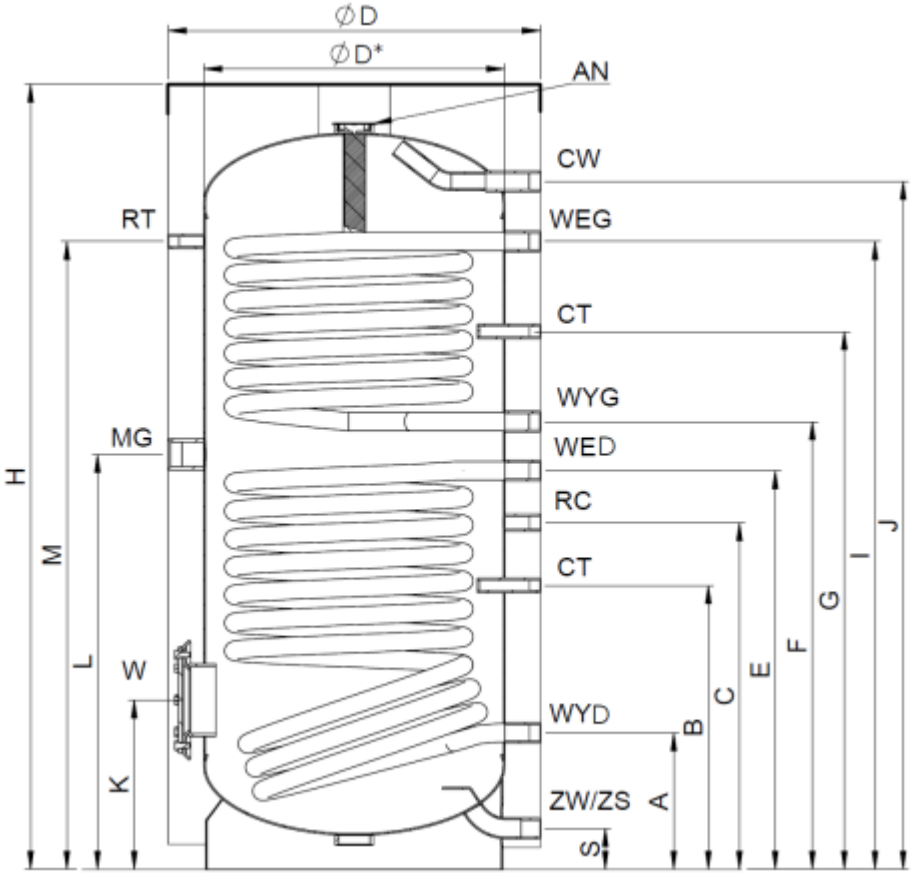

Obr. 1b. Konštrukcia a rozmery výmenníkov W2 o objemoch 200, 250, 300, 400

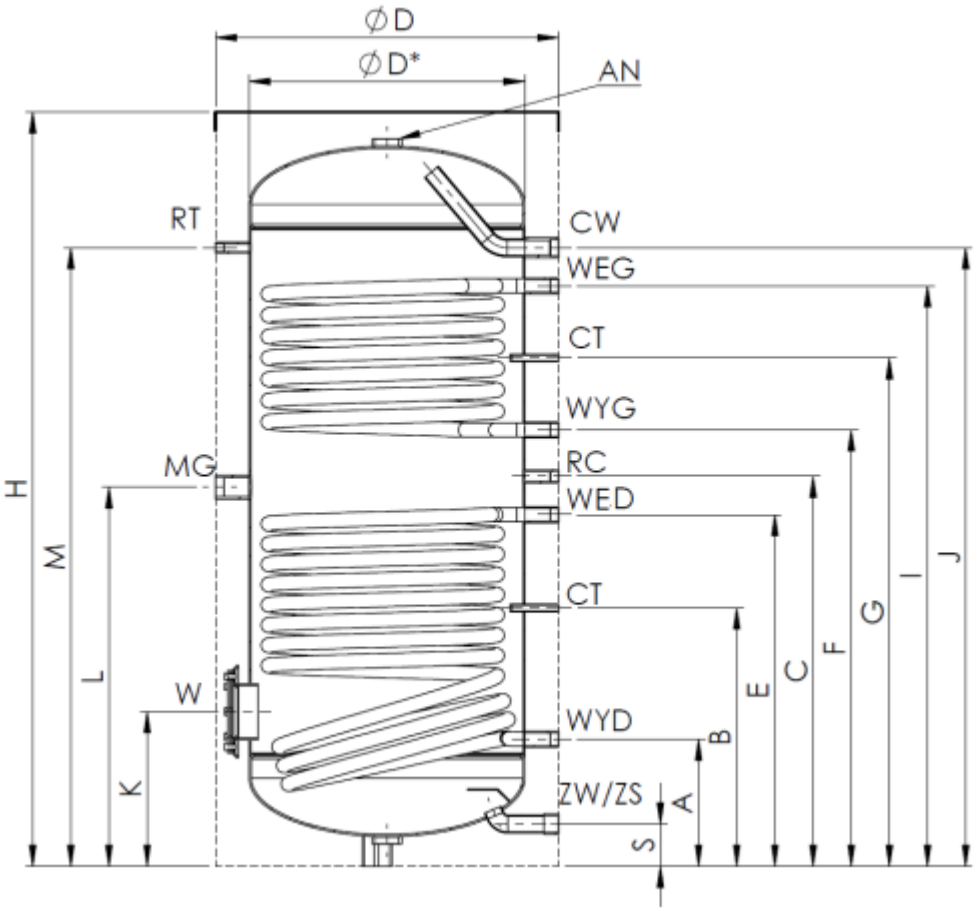

Obr. 1b. Konštrukcia a rozmery výmenníkov W2 o objemoch 350, 500

Tab. 1 Rozmery výmenníkov W2.

Typ		W2					
		200	**250**	**300**	**350**	**400**	**500**
Kapacita	[dm³]	207	232	264	322	489	470
Výška	**H** [mm]	1160	1280	1430	1680	1530	1780
Max. výška pri naklonení	**H*** [mm]	1345	1450	1585	1815	1735	1960
Priemer	**D** [mm]	680	680	680	680	810	810
Priemer bez tepelnej izolácie	**D*** [mm]	550	550	550	550	650	650
Studená úžitková voda	**S** [mm]	90	90	90	90	100	100
	ZW	1”	1”	1”	1”	1 ¼”	1 ¼”
Teplá úžitková voda	**J** [mm]	990	1110	1260	1400	1320	1460
	CW	1”	1”	1”	1”	1 ¼”	1 ¼”
Napájanie vykurovacou vodou horná špirála	**I** [mm]	900	1010	1150	1250	1215	1370
	WEG	1”	1”	1”	1”	1”	1”
Spiatočka vykurovacej vody horná špirála	**F** [mm]	660	770	820	920	875	1030
	WYG	1”	1”	1”	1”	1”	1”
Napájanie vykurovacou vodou špirála spodná	**E** [mm]	570	680	730	730	770	830
	WED	1”	1”	1”	1”	1”	1”
Spiatočka vykurovacej vody špirála spodná	**A** [mm]	240	250	250	250	300	300
	WYD	1”	1”	1”	1”	1”	1”
Cirkulácia	**F** [mm]	610	590	635	825	680	920
	RC	¾”	¾”	¾”	¾”	¾”	¾”
Objímka teplotného snímača	**B** [mm]	370	470	520	520	490	610
	G [mm]	790	890	985	1075	1045	1200
	CT	3/8”	3/8”	3/8”	3/8”	3/8”	3/8”
Objímka vykurovacieho telesa	**L** [mm]	610	710	760	795	825	895
	MG	1½”	1½”	1½”	1½”	1½”	1½”
Objímka teplomeru	**M** [mm]	880	1000	1150	1400	1210	1460
	RT	½”	½”	½”	½”	½”	½”
Horčíková anóda	č.:	703-40-330	703-40-330	703-40-390	703-40-390	703-40-430	703-40-500
	AN	2”	2”	2”	2”	2”	2”
Čistiaci otvor	**W**	ø130	ø130	ø130	ø130	ø130	ø130
	K [mm]	310	310	310	310	365	365
Výpust	**S** [mm]	90	90	90	90	100	100
	ZS	1”	1”	1”	1”	1 ¼”	1 ¼”

Tab. 2 Technické parametre výmenníkov W2.

Typ		W2							
		200		250		300		350	
Objem nádrže	dm³	207		232		264		322	
Plocha cievky	m²	dole	hore	dole	hore	dole	hore	dole	hore
		1,0	0,7	1,26	0,7	1,4	1,0	1,4	1,0
Objem cievky	dm³	5,7	4,2	7,3	4,2	8,1	5,7	8,1	5,7
Kapacita TÚV 80/10/45⁰C 70/10/45⁰C 60/10/45⁰C	dm³/h	 545 462 336	 386 322 236	 720 602 432	 386 322 236	 756 629 462	 545 462 336	 756 629 462	 545 462 336
Vykurovací výkon 80/10/45⁰C 70/10/45⁰C 60/10/45⁰C	kW	 22,2 18,8 13,7	 15,7 13,1 9,6	 29,3 24,5 17,6	 15,7 13,1 9,6	 30,8 25,6 18,8	 22,2 18,8 13,7	 30,8 25,6 18,8	 22,2 18,8 13,7
Kapacita TÚV 80/10/60⁰C 70/10/60⁰C	dm³/h	 327 241	 230 198	 375 275	 230 198	 451 330	 327 241	 451 330	 327 241
Vykurovací výkon 80/10/60⁰C 70/10/60⁰C	kW	 19 14	 13,4 11,5	 21,8 16	 13,4 10	 26,2 19,2	 19 14	 26,2 19,2	 19 14
Prietok vykurovacej vody v cievke	m³/h	1,7	1,2	2,0	1,2	2,2	1,7	2,2	1,7
Strata tlaku	mbar	35	25	50	25	70	35	70	35
Štartový výkon tepl. ohrievača 60⁰C 80/10/45⁰C 70/10/45⁰C	dm³/10min	 169 158		 169 158		 223 210		 261 248	
Straty v pohotovostnom režime**	W	54		60		66		79	
Prevádzkové parametre nádrže	Maximálny prevádzkový tlak a teplota pr = 1,0 MPa tr = 90°C								
Parametre vykurovacieho média	Maximálny prevádzkový tlak a teplota pr = 1,6 MPa tr = 100°C								
Typ nádrže	oceľ s vnútorným keramickým smaltom								
Typ vonkajšieho plášťa	plastový alebo koženkový poťah								
Tepelná izolácia	65 mm polystyrénovej peny								
Hmotnosť ohrievača v plášťu	kg	105		112		126		138	

Typ		W2			
		400		500	
Úžitková kapacita nádrže	dm³	389		470	
Povrch ohrievača	m²	dole	hore	dole	hore
		1,8	1,3	2,0	1,3
Objem cievky	dm³	10,5	6,8	11,5	6,8
Kapacita TÚV 80/10/45°C 70/10/45°C 60/10/45°C	dm³/h	 1253 1081 762	 934 786 540	 1351 1155 811	 934 786 540
Vykurovací výkon 80/10/45°C 70/10/45°C 60/10/45°C	kW	 51 44 31	 38 32 22	 55 47 33	 38 32 22
Kapacita TÚV 80/10/60°C 70/10/60°C	dm³/h	 739 550	 550 413	 791 602	 550 413
Vykurovací výkon 80/10/60°C 70/10/60°C	kW	 43 32	 32 24	 46 35	 32 24
Prietok vykurovacej vody v cievke	m³/h	2,9	2,2	3,1	2,2
Strata tlaku	mbar	120	105	135	105
Štartový výkon tepl. ohrievača 60°C 80/10/45°C 70/10/45°C	dm³/10min	 348 323		 388 363	
Straty v pohotovostnom režime**	W	70		81	
Prevádzkové parametre nádrže	Maximálny prevádzkový tlak a teplota pr = 1,0 MPa tr = 90°C				
Parametre vykurovacieho média	Maximálny prevádzkový tlak a teplota pr = 1,6 MPa tr = 100°C				
Typ nádrže	oceľ s vnútorným keramickým smaltom				
Typ vonkajšieho plášťa	plastový alebo koženkový poťah				
Tepelná izolácia	80 mm polystyrénovej peny				
Hmotnosť ohrievača v plášťu	kg	cca 182		cca 194	

* 80°C, 70°C, 60°C - tepl. vykurovacej vody na prívode špirály
10°C - tepl. studenej úžitkovej vody na prívode
45°C - tepl. teplej úžitkovej vody

**v súlade s platným nariadením Komisie EÚ č. 812/2013 a 814/2013

Vybavenie:

- poistný ventil s otváracím tlakom: 0,6 MPa

2. Zabezpečenia a podmienky pre bezpečné používanie.

Výmenníky sa smú prevádzkovať iba s funkčným poistným ventilom s otváracím tlakom 0,6 MPa (tlak vody vo vodovodnej sieti do 0,6 MPa) alebo 1,0 MPa (tlak vody vo vodovodnej sieti do 1,0 MPa) nainštalovaným na prívode studenej úžitkovej vody. Tento ventil chráni zariadenie pred nadmerným tlakom vo vodovodnej sieti alebo nadmerným nárastom tlaku v dôsledku ohrevu vody v nádrži.
Aj počas bežnej prevádzky výmenníka môže počas ohrievania vody z poistného ventilu dočasne unikať voda, čo signalizuje správnu funkciu ventilu. V takýchto prípadoch **nesmie** byť výpustný otvor nijako blokovaný.
Všetky typy výmenníkov by mali byť prevádzkované s nainštalovaným teplomerom s meracím rozsahom 0 ÷ 120°C a na ohrievačoch s objemom viac ako 250 litrov by mali byť nainštalované aj tlakomery s meracím rozsahom 0 ÷ 1 MPa.



1. Na vstupe studenej vody do výmenníka musí byť nainštalovaný poistný ventil, ktorý je súčasťou balenia výmenníka. Mal by byť nainštalovaný tak, aby šípka na telese ventilu smerovala v smere prúdenia vody.
2. Medzi poistným ventilom a ohrievačom nesmú byť inštalované žiadne uzatváracie ventily.
3. Prevádzka ohrievača bez poistného ventilu alebo s chybným poistným ventilom je zakázaná, pretože môže spôsobiť poruchu a predstavuje ohrozenie ľudského života a zdravia.



Na predĺženie životnosti nádrže a zabezpečenie bezproblémovej prevádzky poistného ventilu výrobca odporúča použitie mechanických filtračných systémov (napr. lankové filtre), ktoré zachytávajú pevné nečistoty (ako piesok, hrdzu alebo blato) namontované na prívode studenej vody priamo pred poistným ventilom.
Inštalácia a následná prevádzka filtrov by sa mala vykonávať v súlade s dokumentáciou, ktorá je súčasťou filtračných systémov.

3. Inštalácia



Inštaláciu a akékoľvek opravy výmenníka, elektrické aj vodné, by mali vykonávať iba kvalifikovaní odborníci.

3.1 Pripojenie k vodovodnej sieti a inštalácii ústredného kúrenia

Výmenník by mal byť pripojený vertikálne k vodovodnej sieti, kde tlak nepresahuje 0,6 MPa alebo 1,0 MPa a nie je nižší ako 0,1 MPa. Ak tlak v sieti často presahuje 0,4 MPa, odporúča sa pred výmenník nainštalovať redukčný ventil alebo membránovú nádrž, aby sa obmedzil problematický odtok vody z poistného ventilu. Výmenník by mal byť pripojený vertikálne k vodovodnej sieti, kde tlak nepresahuje 0,6 MPa alebo 1,0 MPa a nie je nižší ako 0,1 MPa.

3.2 Inštalácia vykurovacieho telesa typu EJK

Počas záručnej doby na nádrž sa môžu používať iba vykurovacie telesa prispôsobené pre smaltované nádrže, tzn. s izolovanými vykurovacími prvkami (izolované vykurovacie telesá „nekradnú“ ochranný prúd generovaný horčíkovou anódou). Toto je jedna zo **záručných podmienok** pre ohrievač W2. Túto podmienku spĺňajú vykurovacie telesa typu EJK vyrobené spoločnosťou ZUG ELEKTROMET.

Tab. 3. Výber elektrických vykurovacích telies a času ohrevu vody pre Δt=50°C

Typ / **Vykurovacieho telesa** / **Typ ohrievača**	Množstvo ohr. vody	**EJK-1500**	**EJK-2000**	**EJK-3000**	**EJK-4500**	**EJK-6000**
	dm³	h	h	h	h	h
W2 200	97	4,8	3,6	2,4	1,6	1,2
W2 250	100	4,8	3,6	2,4	1,6	1,2
W2 300	120	5,8	4,4	2,9	1,9	1,5
W2 350	160	7,8	5,8	4,0	2,6	2,0
W2 400	180	8,8	6,5	4,5	3,0	2,5
W2 500	250	12,5	9,2	6,0	4,0	3,0

Spomedzi vykurovacích teles EJK vyrábaných spoločnosťou ZUG ELEKTROMET je možné do výmenníkov W2 inštalovať jednofázové vykurovacie telesa 230 V s výkonom 1,5 a 2,0 kW a trojfázové vykurovacie telesa 400 V s výkonom 3,0, 4,5 a 6,0 kW, zoznam nájdete v Tab. 3.
Inštaláciu treba vykonať v súlade s návodom na inštaláciu a obsluhu ohrievača.
Výmenník s jednofázovým vykurovacím telesom musí byť pripojený k elektrickej sieti cez zásuvku 230 V/16 A s uzemňovacím kolíkom. Pripojenie ohrievača k elektrickej sieti je indikované zeleným svetlom a aktivácia vykurovacieho telesa červeným svetlom.
Schémy zapojenia ohrievača sú znázornené na Obr. 3 a 4.

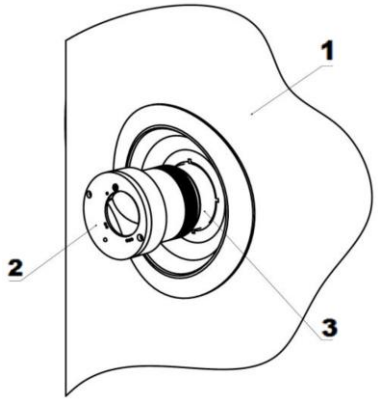

1 – puzdro nádrže
2 – elektrické vykurovacie teleso typ EJK
3 – konektor MG 1 ½”

Obr. 2 Montáž elektrického vykurovacieho telesa

1 - vykurovacie teleso
2 - regulátor teploty
+ obmedzovač teploty
3 - rezistor
4 - usmerňovacia dióda
5 - červená dióda
6 - kovová hlavica

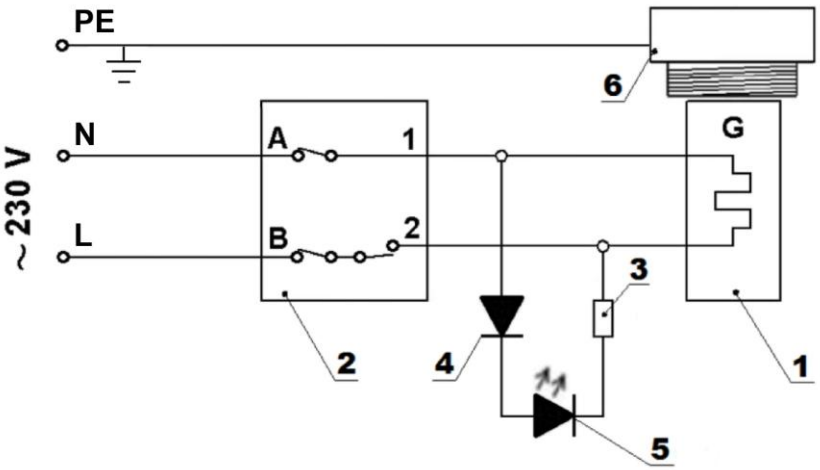

Obr. 3. **Elektrická schéma ohrievača s jednofázovým elektrickým vykurovacím telesom**

Pripojenie ohrievača vody s trojfázovým elektrickým vykurovacím telesom k elektrickej sieti podľa schémy zapojenia (Obr. 4) by mal vykonávať odborník s príslušnou kvalifikáciou.

1 - vykurovacie teleso
2 - regulátor teploty
+obmedzovač teploty
3 - rezistor
4 - kovová hlavica
LS1 - signalizačná kontrolka zelená
LS2 - signalizačná kontrolka červená

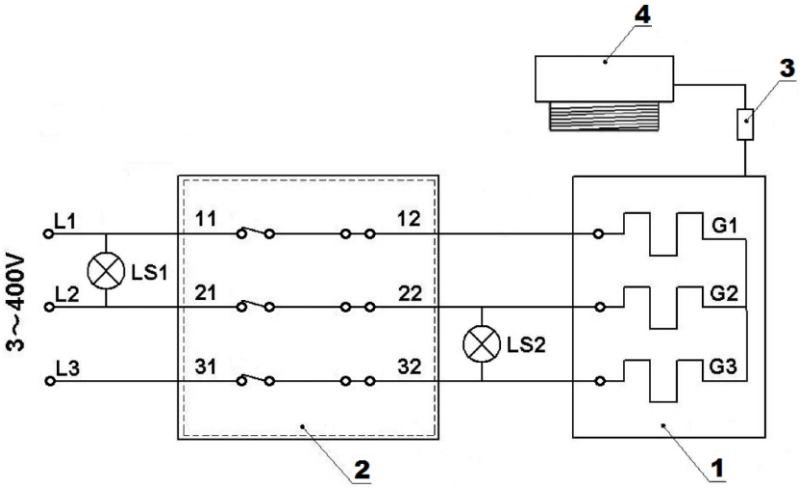

Obr. 4 **Elektrická schéma ohrievača s trojfázovým elektrickým vykurovacím telesom**

Nezasúvajte zástrčku pripojovacieho kábla do elektrickej zásuvky bez toho, aby ste sa uistili, že je nádrž naplnená vodou.

Počas záručnej doby na nádrž sa smú používať iba vykurovacie telesa s izolovaným vykurovacím prvkom, napr. typu EJK vyrobeného spoločnosťou ZUG ELEKTROMET.

4. Prevádzka a obsluha.

1. Pravidelne, minimálne raz mesačne a pred každým spustením po vyradení z prevádzky, kontrolujte správnu funkciu poistného ventilu (v súlade s pokynmi výrobcu ventilu).
2. Krátkodobý malý prietok vody z poistného ventilu počas ohrievania vody v ohrievači je normálny a signalizuje, že poistný ventil funguje správne.



Neustály únik vody z výstupu poistného ventilu naznačuje poruchu ventilu alebo príliš vysoký tlak vo vodovodnom systéme. Žiadnym spôsobom neblokujte výstupný otvor.

3. Ak sa ohrievač počas zimy nepoužíva a hrozí riziko zamrznutia vody v ohrievači, vypustite ho otvorením poistného ventilu.
4. Počas prevádzky sa horčíková anóda opotrebováva, a preto by sa jej stav mal pravidelne kontrolovať, aspoň raz ročne. Ak anóda „stratila“ 2/3 svojho objemu a najneskôr po 18 mesiacoch, mala by sa vymeniť za novú. Vhodnú horčíkovú anódu je možné zakúpiť v predajni alebo od výrobcu ohrievača.
Anóda sa nachádza v hornej spodnej časti nádrže ohrievača a na kontrolu jej stavu alebo jej výmenu za novú:
- zatvorte prívod studenej úžitkovej vody, na chvíľu otvorte kohútik teplej úžitkovej vody a potom zatvorte vývod teplej vody z ohrievača,
- odstráňte horný kryt telesa ohrievača,
- odstráňte izolačný prvok zakrývajúci zástrčku s pripojenou anódou,
- odskrutkujte zátku spolu s anódou,
- novú anódu nainštalujte v opačnom poradí a dbajte na tesnosť spojov.
5. Pravidelne, v závislosti od tvrdosti vody, odstraňujte nahromadené usadeniny a uvoľnený vodný kameň.



Horčíková anóda hrá dôležitú úlohu pri ochrane smaltovanej nádrže pred koróziou a jej pravidelná kontrola a výmena za novú je podmienkou zachovania záruky na nádrž.
Vymenené použité anódy a potvrdenie o ich výmene (zakúpení anódy) by sa mali uchovávať pre prípad poruchy nádrže, aby ich mohol skontrolovať servis výrobcu.

5. Záručné podmienky

1. Záruka na nádrž (tj. smaltované oceľové telo výmenníka) je 60 mesiacov.
2. Záruka na ostatné časti nádrže je 24 mesiacov.
3. Záručná doba sa počíta odo dňa predaja výrobku používateľovi, ktorý je uvedený v záručnom liste a potvrdený dokladom o kúpe (faktúrou) vystaveným predávajúcim.
4. Garant zaručuje efektívnu prevádzku ohrievača za predpokladu, že je nainštalovaný a používaný v súlade s týmto návodom na obsluhu.
5. Počas záručnej doby má používateľ nárok na bezplatnú opravu akéhokoľvek poškodenia ohrievača spôsobeného výrobcom. Takéto poškodenie bude opravené do 14 dní od dátumu oznámenia.
6. Používateľ stráca právo na záručné opravy v prípade:
   - nesprávneho používania zariadenia,
   - opráv alebo úprav zariadenia vykonaných neoprávnenými osobami,
   - nesprávnej inštalácie alebo prevádzky zariadenia v rozpore s týmto návodom na obsluhu,
   - prevádzka ohrievača bez poistného ventilu alebo s chybným poistným ventilom
   - chýbajúcej horčíkovej alebo titánovej anódy,
   - chýbajúca dokumentácia o výmene horčíkovej anódy každých 18 mesiacov (žiadny doklad o kúpe: pokladničný blok, faktúra atď.),
   - použitie elektrického vykurovacieho telesa s neizolovanými vykurovacími prvkami,
   - demontáže tepelnej izolácie trvalo pripevnenej k tlakovej nádobe.
7. Garant môže odmietnuť vykonanie opravy, ak:
   - nie je zabezpečený montážny prístup k zariadeniu,
   - výmena nádrže vyžaduje odstránenie iných zariadení, priečok atď.,
   - nádrž je trvalo pripojená k vodovodnému systému pomocou neoddeliteľných spojov,
   - demontáž tepelnej izolácie trvalo pripevnenej k tlakovej nádobe.
8. Každej servisnej požiadavke predchádza predbežné posúdenie, aby sa zistilo, či je prítomná porucha opísaná zákazníkom a či nebola spôsobená nesprávnym používaním zariadenia používateľom.
9. Ak je servisná návšteva vykonaná z dôvodu udalosti, na ktorú sa nevzťahuje záruka, ČIŽE. PO UPLYNUTÍ ZÁRUČNEJ DOBY, náklady na príchod servisu a POŽADOVANÚ OPRAVU pokrýva zákazník.
10. Ak sa vyskytnú akékoľvek nezrovnalosti v prevádzke ohrievača, informujte miesto nákupu. ZARIADENIE NEROZOBERAJTE.
11. Spôsob opravy určuje výrobca.
12. Základom pre opravy v rámci záruky je riadne vyplnený, úplný a nezmenený záručný list.
13. Záruka sa vzťahuje na výmenníky zakúpené a nainštalované iba na území Slovenskej republiky.
14. V záležitostiach, ktoré nie sú uvedené vo vyššie uvedených podmienkach, platia ustanovenia Občianskeho zákonníka.
15. Odporúča sa uchovávať si záručný list počas celej životnosti výmenníka.

Odpad z elektrických a elektronických zariadení (OEEZ)



S týmto výrobkom **nemožno** zaobchádzať ako s domovým odpadom. Zabezpečením správnej likvidácie pomáhate chrániť životné prostredie. Podrobnejšie informácie o recyklácii tohto produktu získate od poskytovateľa služieb likvidácie odpadu alebo v predajni, kde ste produkt zakúpili.

Zakład Urządzeń Grzewczych
„ELEKTROMET”
Gołuszowice 53
48-100 Głubczyce
tel. +48 / 077 / 485 65 40

VYHLÁSENIE O ZHODE
(DECLARATION OF CONFORMITY)

Pán **Wojciech Jurkiewicz**
(Mr) ……
(Meno, Priezvisko / Surname, Name)

zastupujúci spoločnosť **ZUG “ELEKTROMET”** Gołuszowice 53 48-100 Głubczyce
(legal representative of) ……
(Názov a adresa výrobcu / Manufacturer’s Name and Address)

VYHLASUJE / DECLARES

s plnou zodpovednosťou, že výrobok:
(with all responsibility, that the product):

Bojlér stojatý s dvoma výmenníkmi s možnosť el. špirály
W2 ELEKTROMET typ
W2 200, W2 250, W2 300, W2 350, W2 400, W2 500

……
(názov, typ alebo model / name, type or model)

bol navrhnutý, vyrobený a uvedený na trh v súlade s nasledujúcimi smernicami:
(has been designed, manufactured and placed on the market in conformity with directives):

- Smernica o tlakových zariadeniach (PED): 2014/68/EÚ
-Pressure Equipment Directive (PED): 2014/68/EU

- Smernica o ekodizajne: 2009/125/ES
- Ecodesign Directive 2009/125/EC

- Nariadenie Komisie (EÚ) č. 814/2013
-Commission Regulation (EU) No. 814/2013

- Nariadenie Európskeho parlamentu a Rady (EÚ) 2017/1369
-Regulation of the European Parliamenrt and of the council (EU) 2017/1369

- Nariadenie Komisie (EÚ) č. 812/2013
-Comission Regulation (EU) No. 812/2013

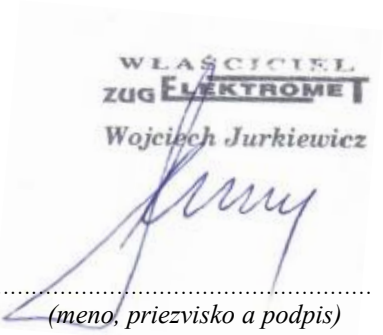

Gołuszowice, 21.10.2026
……
(miesto a dátum vydania)
(place and date)

……
(meno, priezvisko a podpis)
(Name, Surname and Signature)

ZÁRUČNÝ LIST

P.č.	Dátum prijatia	Opis opravy	Dátum vykonania	Podpis servisu	

Dátum opravy	Dátum opravy	Dátum opravy	Dátum opravy	Dátum opravy
Rozsah opravy	Rozsah opravy	Rozsah opravy	Rozsah opravy	Rozsah opravy
Pečiatka servisu	Pečiatka servisu	Pečiatka servisu	Pečiatka servisu	Pečiatka servisu
Meno a adresa majiteľa	Meno a adresa majiteľa	Meno a adresa majiteľa	Meno a adresa majiteľa	Meno a adresa majiteľa
Podpis majiteľa	Podpis majiteľa	Podpis majiteľa	Podpis majiteľa	Podpis majiteľa

ZÁRUČNÝ LIST

POZNÁMKY:

* Garant poskytuje záruku na produkt zakúpený, nainštalovaný a používaný v danej krajine (Slovensko)

* Guarantor gives guarantee on products which were bought, mounted and used on the country area (Poland)

Kontrola kvality KJ Nr 1 .....

Dátum výroby .....

ZÁRUČNÝ KUPÓN	ZÁRUČNÝ KUPÓN	ZÁRUČNÝ KUPÓN	ZÁRUČNÝ KUPÓN	ZÁRUČNÝ KUPÓN
Typ výrobku:	Typ výrobku:	Typ výrobku:	Typ výrobku:	Typ výrobku:
Výrobné č.	Výrobné č.	Výrobné č.	Výrobné č.	Výrobné č.
Dátum predaja:	Dátum predaja:	Dátum predaja:	Dátum predaja:	Dátum predaja:
ELEKTROMET pečiatka a podpis predajcu	ELEKTROMET pečiatka a podpis predajcu	ELEKTROMET pečiatka a podpis predajcu	ELEKTROMET pečiatka a podpis predajcu	ELEKTROMET pečiatka a podpis predajcu