ELEKTROMET®

intelligent technology

Akumulačná nádoba bez výmenníkov s možnosť el. špirály Typ

WGJ-BN

● 500 ● 600 ● 700 ● 800 ● 1000



INŠTALAČNÁ A PREVÁDZKOVÁ PRÍRUČKA ZÁRUČNÝ LIST

ELEKTROMET®
Z.U.G. „ELEKTROMET" W. JURKIEWICZ • 48-100 GŁUBCZYCE, GOŁUSZOWICE 53
TEL. +48 77 4710810, FAX +48 77 4853724 • WWW.ELEKTROMET.COM.PL

Pred inštaláciou a uvedením nádrže do prevádzky si prečítajte túto „Inštalačnú a prevádzkovú príručku“ a Záručné podmienky.

Obsah

1. Konštrukcia a zamýšľané použitie 3
2. Bezpečnostné prvky a podmienky pre bezpečnú prevádzku. 8
3. Prevádzka a obsluha. 8
3.1. Inštalácia ohrievača vody s elektrickým vykurovacím telesom. 9
4. Záručné podmienky. 11

Výrobca si vyhradzuje právo vykonať akékoľvek konštrukčné zmeny v rámci modernizácie produktu bez toho, aby bol povinný ich zahrnúť do tejto príručky.

1. Konštrukcia a zamýšľané použitie

Vyrovnávacie nádrže sú určené na zhromažďovanie, skladovanie a prenos prebytočnej teplej vykurovacej vody alebo iného vykurovacieho média. Pracujú okrem iného v systémoch s tepelnými čerpadlami, kotlami na pelety, kotlami na biomasu, splynovačmi dreva a inými zdrojmi tepla schválenými pre kontakt s čiernou oceľou. Poskytujú ochranu pre inštaláciu ústredného kúrenia - preberajú rozdiel medzi tepelným výkonom kotla a výkonom odovzdaným do vykurovacieho systému. Zabezpečujú optimálnu prevádzku vykurovacieho systému, čo ovplyvňuje energetickú účinnosť. Použitie vyrovnávacích nádrží má pozitívny vplyv na životnosť zdroja tepla. Maximálny prevádzkový tlak nádrže je 0,3 MPa.

Vyrovnávacie nádrže sú vyrobené z čierneho oceľového plechu. Tepelná izolácia nárazníkov tvorí 10 cm vrstva odnímateľnej polystyrénovej peny. Tepelná izolácia je chránená laminátovým plášťom.

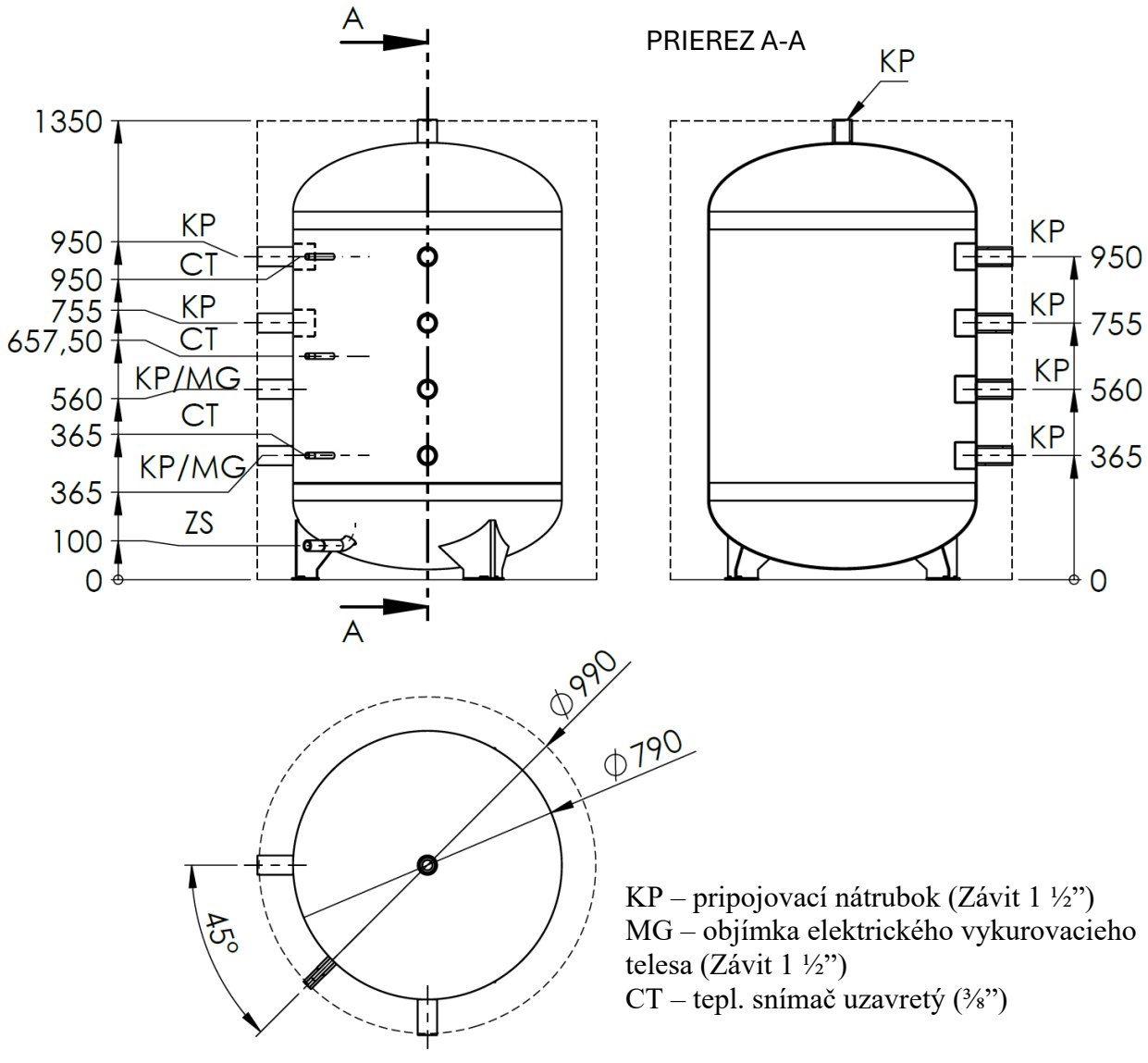

Obr. 1. **Konštrukcia vyrovnávacej nádrže WGJ-BN 500**

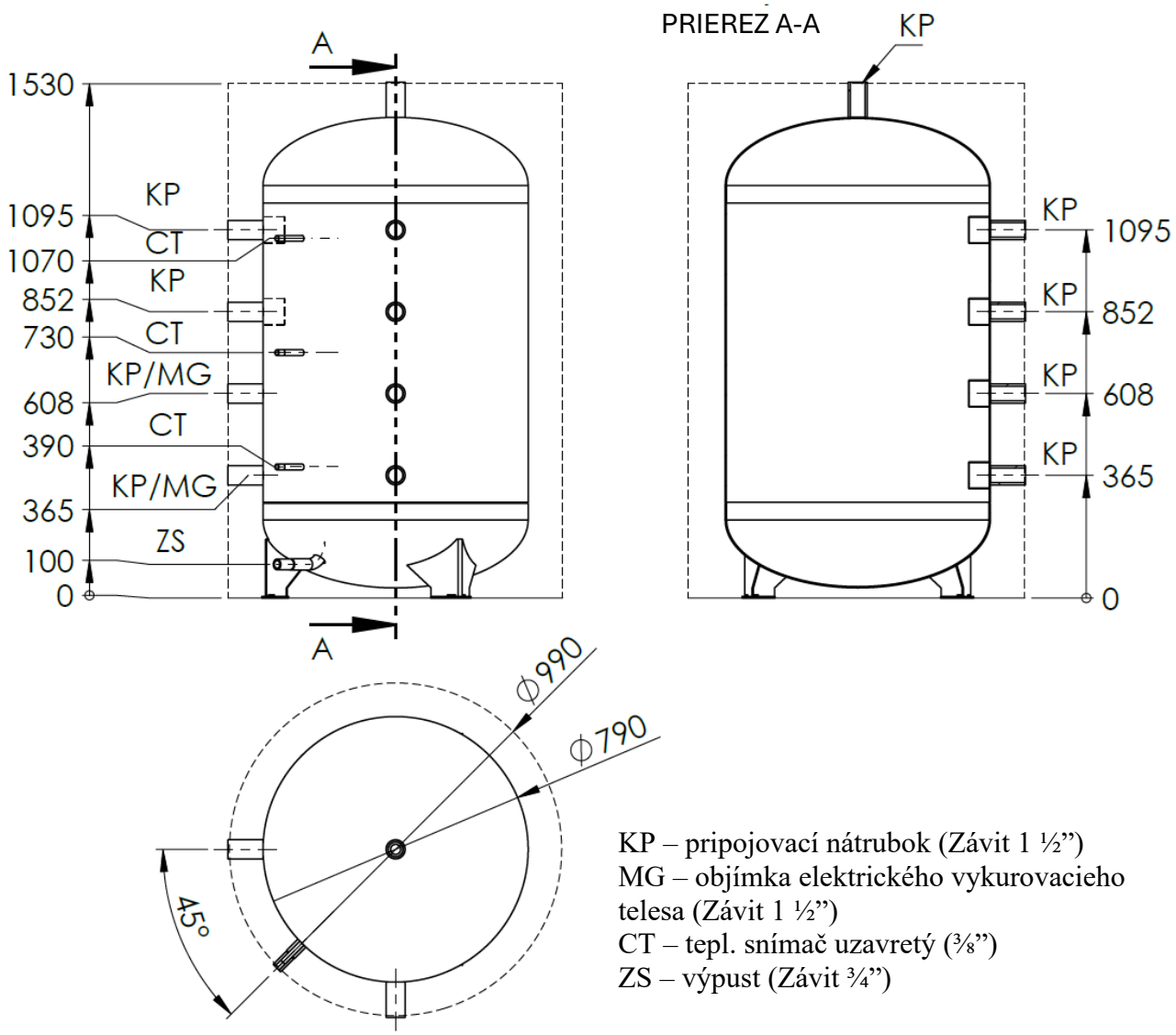

KP – pripojovací nátrubok (Závit 1 ½")
MG – objímka elektrického vykurovacieho telesa (Závit 1 ½")
CT – tepl. snímač uzavretý (⅜")
ZS – výpust (Závit ¾")

Obr. 2. **Konštrukcia vyrovnávacej nádrže WGJ-BN 600**

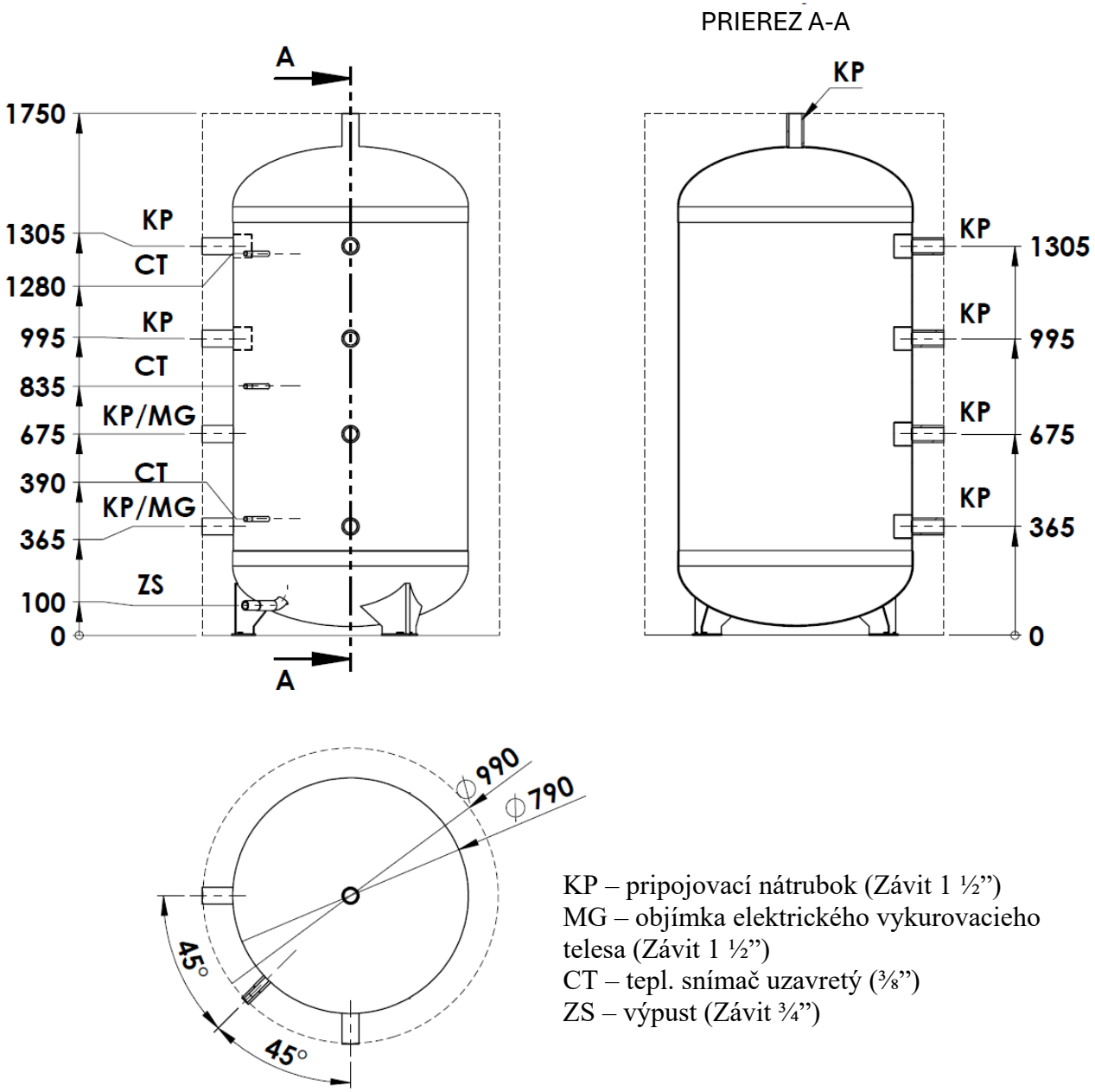

KP – pripojovací nátrubok (Závit 1 ½")
MG – objímka elektrického vykurovacieho telesa (Závit 1 ½")
CT – tepl. snímač uzavretý (⅜")
ZS – výpust (Závit ¾")

Obr. 3. **Konštrukcia vyrovnávacej nádrže WGJ-BN 700**

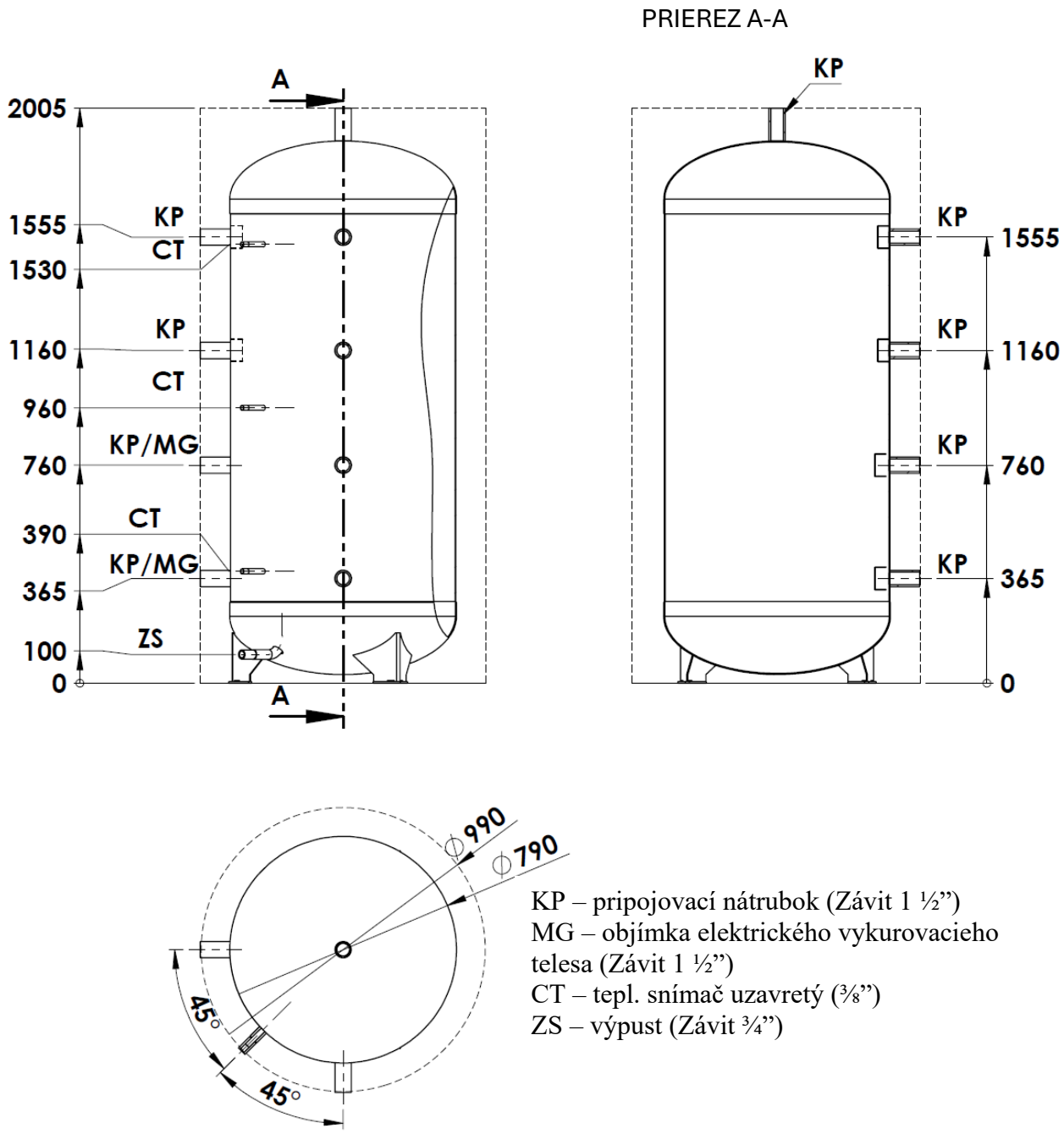

KP – pripojovací nátrubok (Závit 1 ½")
MG – objímka elektrického vykurovacieho telesa (Závit 1 ½")
CT – tepl. snímač uzavretý (⅜")
ZS – výpust (Závit ¾")

Obr. 4. **Konštrukcia vyrovnávacej nádrže WGJ-BN 800**

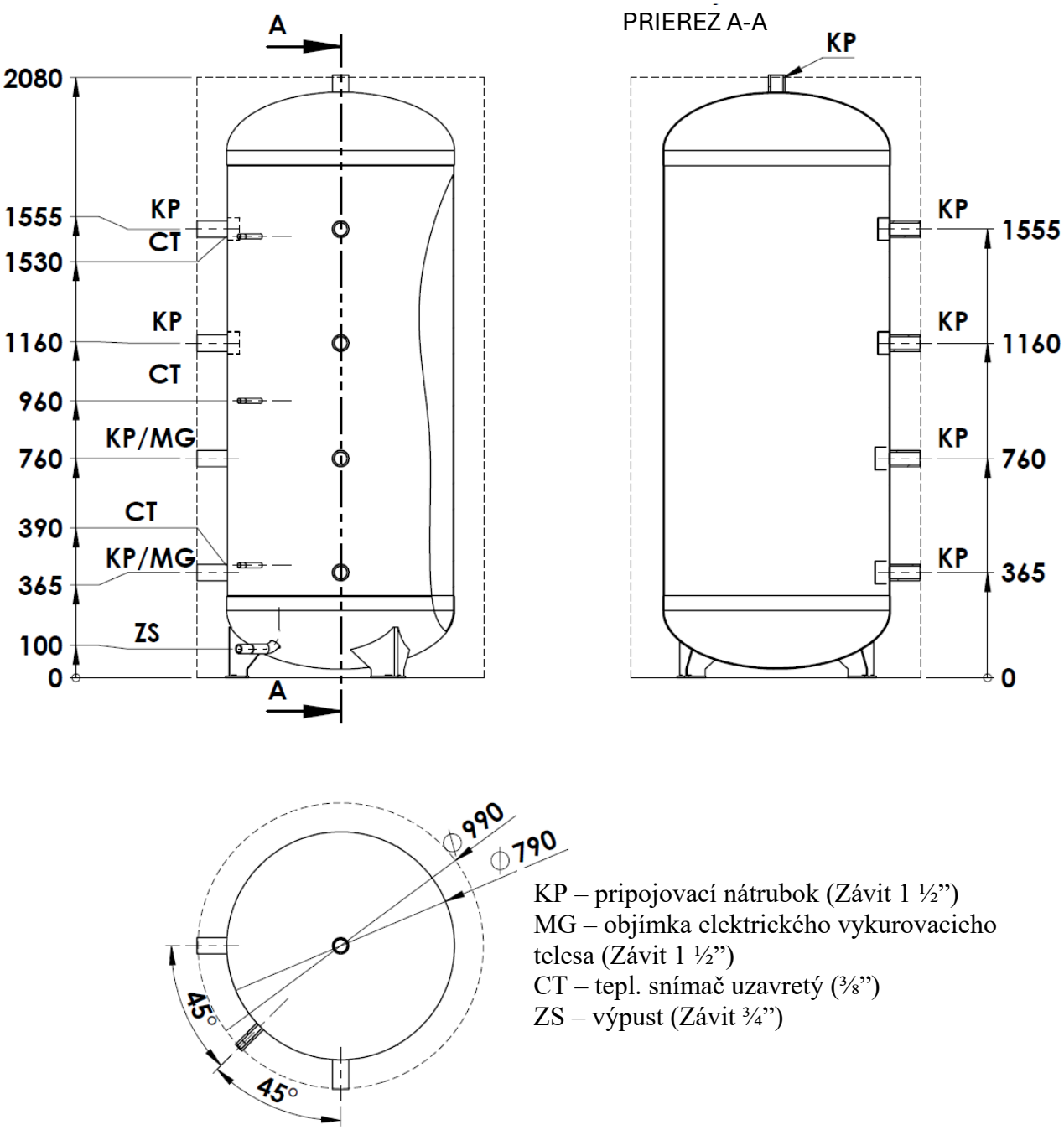

KP – pripojovací nátrubok (Závit 1 ½")
MG – objímka elektrického vykurovacieho telesa (Závit 1 ½")
CT – tepl. snímač uzavretý (⅜")
ZS – výpust (Závit ¾")

Obr. 5. **Konštrukcia vyrovnávacej nádrže WGJ-BN 1000**

Tab. 1. Rozmery a parametre nádrží WGJ-BN.

	MJ	WGJ-BN 500	WGJ-BN 600	WGJ-BN 700	WGJ-BN 800	WGJ-BN 1000
Skladovacia kapacita	dm^3	540	613	710	830	902
Straty v pohotovostnom režime* (polystyrénová pena)	W	50	55	62	71	76
Typ nádrže		oceľová - zvnútra surová, zvonku pokrytá antikoróznou farbou				
Tepelná izolácia: (odnímateľná)		polystyrénová pena				
		100 mm				
Vonkajší plášť		laminát				
Prevádzkové parametre nádrže (izolácia z polystyrénovej peny)		maximálny prevádzkový tlak a teplota pr = 0,3 MPa; tr = 95°C				
Hmotnosť	kg	~121	~135	~143	~160	~180

* v súlade s platným nariadením Komisie EÚ č. 814/2013

2. Bezpečnostné prvky a podmienky pre bezpečnú prevádzku.

Nádrže, najmä tie, ktoré pracujú v uzavretých systémoch, sa smú prevádzkovať iba s funkčným poistným ventilom s maximálnym otváracím tlakom 0,3 MPa, najlepšie nainštalovaným na prívode studenej vody. Tento ventil chráni zariadenie pred nadmerným tlakom vo vykurovacom okruhu.

Aj počas bežnej prevádzky môže z poistného ventilu dočasne unikať voda, čo signalizuje jeho správnu funkciu. V takýchto prípadoch nesmie byť výstupný otvor nijako blokovaný.



1. Na prívode studenej vody do nádrže musí byť nainštalovaný poistný ventil. Mal by byť nainštalovaný tak, aby šípka na telese ventilu bola zarovnaná so smerom prúdenia vody.
2. Medzi poistným ventilom a nádržou by nemali byť inštalované žiadne uzatváracie ventily.
3. Prevádzka nádrže bez poistného ventilu alebo s chybným poistným ventilom je zakázaná, pretože môže spôsobiť poruchu a predstavovať ohrozenie ľudského života a zdravia.
4. V prípade poistného ventilu, ktorý má okrem iných funkcií schopnosť znižovať tlak vody v nádrži jej prietokom do prívodného systému, by mal byť prívodný systém vody vo vzdialenosti najmenej 5 m od ventilu odolný voči teplotám +90 °C.

3. Prevádzka a obsluha.

1. Pravidelne, aspoň raz mesačne a pred každým spustením po odstavení, skontrolujte správnu funkciu poistného ventilu.
2. Opravy vodovodného systému by mali vykonávať iba kvalifikovaní odborníci.

3.1. Inštalácia ohrievača vody s elektrickým vykurovacím telesom.

Inštalácia by sa mala vykonať v súlade s návodom na inštaláciu a obsluhu elektrického ohrievača.

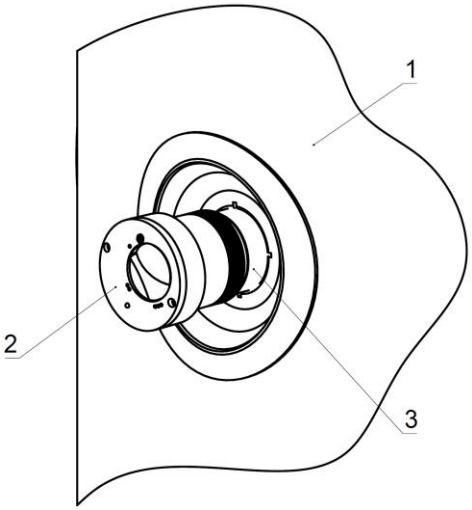

1 – puzdro nádrže
2 – elektrické vykurovacie teleso typ EJK
3 – MG konektor

Obr. 6. **Inštalácia elektrického vykurovacieho telesa**

Z vykurovacích teles vyrobených spoločnosťou ZUG ELEKTROMET sa v ohrievačoch inštaluje jednofázový ohrievač 230 V s výkonom 1,5, 2,0 alebo 3,0 kW alebo trojfázový ohrievač 400 V s výkonom 3,0, 4,5, 6,0 alebo 9,0 kW.

Jednofázový ohrievač vody s elektrickým vykurovacím telesom by mal byť pripojený k elektrickej sieti cez zásuvku 230 V/16 A s uzemňovacím kolíkom. Pripojenie ohrievača k elektrickej sieti je signalizované zeleným svetlom a aktivácia vykurovacieho telesa je signalizovaná červeným svetlom. Schémy zapojenia ohrievača sú znázornené na Obr. 7 a 8.

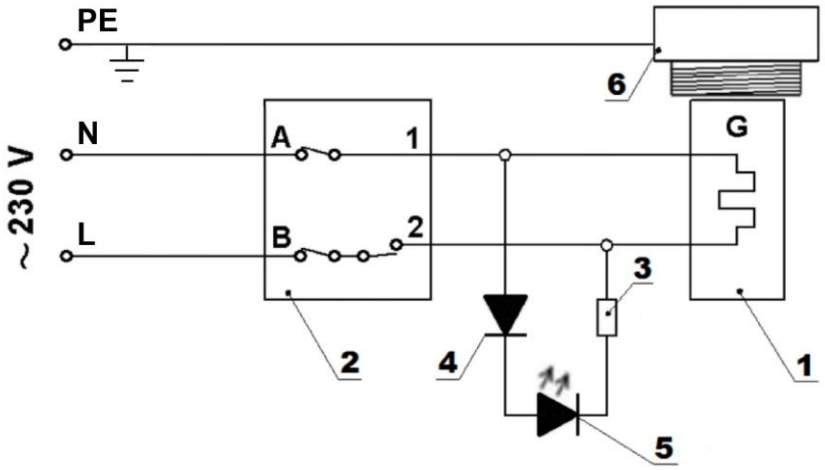

1 - vykurovacie teleso
2 - regulátor teploty
+ obmedzovač teploty
3 - rezistor
4 - usmerňovacia dióda
5 - červená dióda
6 - kovová hlavica

Obr. 7. **Elektrická schéma ohrievača s jednofázovým elektrickým vykurovacím telesom**

Pripojenie ohrievača s trojfázovým elektrickým vykurovacím telesom k inštalácii podľa schémy zapojenia (Obr. 8) by mal vykonať odborník s príslušnou kvalifikáciou.

1 - vykurovacie teleso
2 - regulátor teploty
+ obmedzovač teploty
3 - rezistor
4 - kovová hlavica
LS - LED dióda - signalizačná

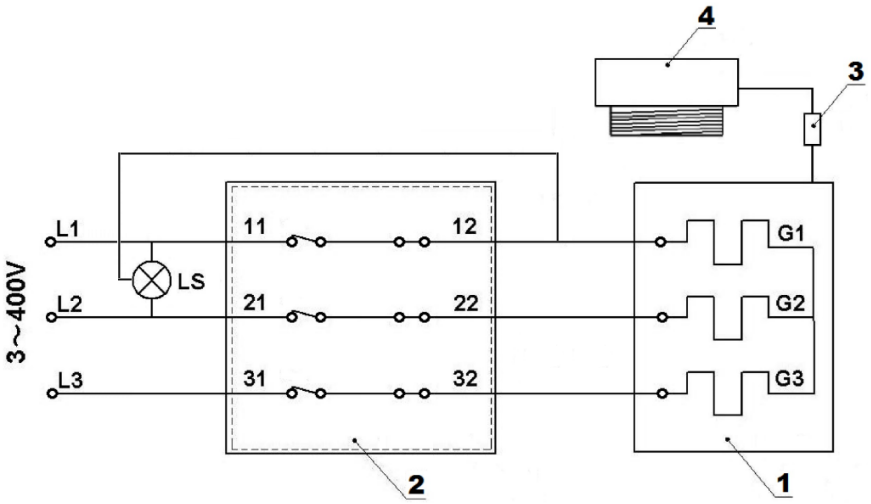

Obr. 8. **Elektrická schéma ohrievača s trojfázovým elektrickým vykurovacím telesom**

Nepripájajte pripojovací kábel do elektrickej zásuvky bez toho, aby ste sa uistili, že je nádrž naplnená vodou.

4. Záručné podmienky.

1. Záruka na nádrž (tj. oceľové teleso výmenníka) s objemom do 1000 litrov je 60 mesiacov.
2. Záruka na ostatné časti nádrže je 24 mesiacov.
3. Záručná doba plynie odo dňa predaja výrobku používateľovi, ako je uvedené v záručnom liste a potvrdené dokladom o kúpe (faktúrou) vystaveným predávajúcim.
4. Garant zaručuje správnu prevádzku zariadenia za predpokladu, že je nainštalované a prevádzkované v súlade s týmto návodom na obsluhu, tzn. predovšetkým za predpokladu, že nie je prekročený povolený tlak, a že sa používa upravená kotlová voda.
5. Počas záručnej doby má používateľ nárok na bezplatnú opravu akéhokoľvek poškodenia zariadenia spôsobeného výrobcom. Takéto poškodenie bude opravené do 14 dní od dátumu oznámenia.
6. Používateľ stráca nárok na záručnú opravu v prípade:
   - nesprávneho používania zariadenia,
   - opráv a úprav zariadenia vykonaných neoprávnenými osobami,
   - nesprávnej inštalácie alebo prevádzky zariadenia v rozpore s týmto návodom na obsluhu,
   - prevádzky nádrže bez poistného ventilu alebo s chybným poistným ventilom.
7. Garant môže odmietnuť vykonanie opravy, ak:
   - nie je zabezpečený montážny prístup k zariadeniu,
   - výmena nádrže vyžaduje odstránenie iných zariadení, priečok atď.,
   - nádrž je trvalo pripojená k vodovodnému systému pomocou nerozoberateľných spojov.
8. Každej servisnej požiadavke predchádza predbežné posúdenie, aby sa zistilo, či je prítomná porucha opísaná zákazníkom a či nebola spôsobená nesprávnym používaním zariadenia používateľom.
9. Ak je servisná návšteva vykonaná z dôvodu udalosti, na ktorú sa nevzťahuje záruka, ČIŽE. PO UPLYNUTÍ ZÁRUČNEJ DOBY, náklady na príchod servisu a POŽADOVANÚ OPRAVU pokrýva zákazník.
10. Ak zistíte akékoľvek nezrovnalosti v prevádzke zariadenia, informujte predajcu. ZARIADENIE NEROZOBERAJTE.
11. Spôsob opravy určuje výrobca.
12. Základom pre opravy v rámci záruky je riadne vyplnený, úplný a nezmenený záručný list.
13. Záruka sa vzťahuje iba na nádrže zakúpené a nainštalované na území Slovenskej republiky.
14. V záležitostiach, ktoré nie sú uvedené vo vyššie uvedených podmienkach, platia ustanovenia Občianskeho zákonníka.
15. Odporúča sa uchovávať Záručný list počas celej životnosti nádrže.

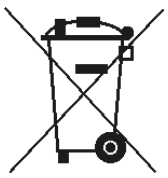

Odpad z elektrických a elektronických zariadení (OEEZ)

S týmto výrobkom **nemožno** zaobchádzať ako s domovým odpadom. Zabezpečením správnej likvidácie pomáhate chrániť životné prostredie. Podrobnejšie informácie o recyklácii tohto produktu získate od poskytovateľa služieb likvidácie odpadu alebo v predajni, kde ste produkt zakúpili.

Zakład Urządzeń Grzewczych
„ELEKTROMET”
Gołuszowice 53
48-100 Głubczyce
tel. +48 / 077 / 485 65 40

VYHLÁSENIE O ZHODE
(DECLARATION OF CONFORMITY)

Pán **Wojciech Jurkiewicz**
(Mr) ……
(Meno, Priezvisko / Surname, Name)

zastupujúci spoločnosť **ZUG “ELEKTROMET”** Gołuszowice 53 48-100 Głubczyce
(legal representative of) ……
(Názov a adresa výrobcu / Manufacturer’s Name and Address)

VYHLASUJE / DECLARES

s plnou zodpovednosťou, že výrobok:
(with all responsibility, that the product):

Akumulačná nádoba bez výmenníkov s možnosť el. špirály typ
WGJ-BN 500, WGJ-BN 600, WGJ-BN 700, WGJ-BN 800, WGJ-BN 1000
……
(názov, typ alebo model / name, type or model)

bol navrhnutý, vyrobený a uvedený na trh v súlade s nasledujúcimi smernicami:
(has been designed, manufactured and placed on the market in conformity with directives):

- **Smernica o tlakových zariadeniach (PED): 2014/68/EÚ**
-Pressure Equipment Directive (PED): 2014/68/EU

- **Nariadenie Komisie (EÚ) č. 814/2013**
-Commission Regulation (EU) No. 814/2013

WŁAŚCICIEL
ZUG ELEKTROMET
Wojciech Jurkiewicz

Gołuszowice, 16.09.2026r.
……
(miesto a dátum vydania)
(place and date)

……
(meno, priezvisko a podpis)
(Name, Surname and Signature)

ZÁRUČNÝ LIST

P.č.	Dátum prijatia	Opis opravy	Dátum vykonania	Podpis servisu	

Dátum opravy	Dátum opravy	Dátum opravy	Dátum opravy	Dátum opravy
Rozsah opravy	Rozsah opravy	Rozsah opravy	Rozsah opravy	Rozsah opravy
Pečiatka servisu	Pečiatka servisu	Pečiatka servisu	Pečiatka servisu	Pečiatka servisu
Meno a adresa majiteľa	Meno a adresa majiteľa	Meno a adresa majiteľa	Meno a adresa majiteľa	Meno a adresa majiteľa
Podpis majiteľa	Podpis majiteľa	Podpis majiteľa	Podpis majiteľa	Podpis majiteľa

ZÁRUČNÝ LIST

POZNÁMKY:

* Garant poskytuje záruku na produkt zakúpený, nainštalovaný a používaný v danej krajine (Slovensko)

* Guarantor gives guarantee on products which were bought, mounted and used on the country area (Poland)

Kontrola kvality KJ Nr 1 .....

Dátum výroby .....

ZÁRUČNÝ KUPÓN	ZÁRUČNÝ KUPÓN	ZÁRUČNÝ KUPÓN	ZÁRUČNÝ KUPÓN	ZÁRUČNÝ KUPÓN
Typ výrobku:	Typ výrobku:	Typ výrobku:	Typ výrobku:	Typ výrobku:
Výrobné č.	Výrobné č.	Výrobné č.	Výrobné č.	Výrobné č.
Dátum predaja:	Dátum predaja:	Dátum predaja:	Dátum predaja:	Dátum predaja:
ELEKTROMET® pečiatka a podpis predajcu	ELEKTROMET® pečiatka a podpis predajcu	ELEKTROMET® pečiatka a podpis predajcu	ELEKTROMET® pečiatka a podpis predajcu	ELEKTROMET® pečiatka a podpis predajcu