ELEKTROMET®

intelligent technology

Akumulačná nádoba s výmenníkom TÚV INOX, a solárnym oceľovym výmenníkom s možnosť el. Špiraly

WGJ-BN INOX SOLAR

● 800 ● 1000



NÁVOD NA INŠTALÁCIU A POUŽITIE

ZÁRUČNÝ LIST

ELEKTROMET®
Z.U.G. „ELEKTROMET" W. JURKIEWICZ • 48-100 GŁUBCZYCE, GOŁUSZOWICE 53
TEL. +48 77 4710810, FAX +48 77 4853724 • WWW.ELEKTROMET.COM.PL



Pred inštaláciou a uvedením nádrže do prevádzky si prečítajte túto „Inštalačnú a prevádzkovú príručku“ a Záručné podmienky.

Obsah

1. Konštrukcia a určenie. 3
2. Bezpečnostné prvky a podmienky pre bezpečnú prevádzku. 6
3. Prevádzka a obsluha. 6
3.1. Inštalácia ohrievača vody s elektrickým vykurovacím telesom. 6
4. Záručné podmienky. 9



Výrobca si vyhradzuje právo vykonať akékoľvek konštrukčné zmeny v rámci modernizácie produktu bez toho, aby bol povinný ich zahrnúť do tejto príručky.

1. Konštrukcia a určenie.

Nádrž WGJ-BN INOX SOLAR kombinuje vyrovnávaciu nádrž na kotlovú vodu (napr. v systéme ústredného kúrenia s peletovým kotlom, kotlom na biomasu, plynom, tepelným čerpadlom alebo iným zdrojom tepla) s ohrievačom teplej úžitkovej vody vďaka vstavanej nerezovej špirále, ktorá slúži ako výmenník. Maximálny prevádzkový tlak nádrže je 0,3 MPa.

Vo vnútri nádrže sa nachádzajú dve špirály:

špirála z čiernej oceľovej rúry (rovnako ako nádrž) pre vykurovacie médium z dodatočného zdroja tepla, napr. solárnych kolektorov;

špirála z nerezovej ocele s veľkou plochou na výmenu tepla na prípravu teplej úžitkovej vody. Táto špirála z vlnitej nerezovej oceľovej rúry zaisťuje rýchlu a efektívnu výmenu tepla, čo umožňuje nepretržitý ohrev teplej úžitkovej vody bez potreby akumulácie. Toto zariadenie funguje ako nepretržitý ohrievač vody.

nádrž WGJ-BN INOX SOLAR je vyrobená z čierneho oceľového plechu. Nádrže sú tepelne izolované 10 cm vrstvou odnímateľnej polystyrénovej peny. Tepelná izolácia je chránená laminátovým plášťom.

V prípade potreby je možné na ohrev kotlovej vody použiť elektrické ohrievače EJK 1500 ÷ 9000 od spoločnosti ZUG "ELEKTROMET".

Konštrukcia a rozmery nádrží sú znázornené na Obr. 1-2 a technické údaje sú v Tab. 1-2.

Tab. 1. **Pripojovacie rozmery**

TYP / **PRÍPOJKY**		**WGJ-BN INOX SOLAR 800**	**WGJ-BN INOX SOLAR 1000**
Pripojovacia koncovka	**KP**	Vnútorný závit 1 ½”	Vnútorný závit 1 ½”
Teplá úžitková voda	**CW**	Vonkajší závit 1”	Vonkajší závit 1”
Studená úžitková voda	**ZW**	Vonkajší závit 1”	Vonkajší závit 1”
Solárna špirála - vstup	**WES**	Vnútorný závit 1 ¼”	Vnútorný závit 1 ¼”
Solárna špirála - výstup	**WYS**	Vnútorný závit 1 ¼”	Vnútorný závit 1 ¼”
Objímka teplomeru	**RT**	Vnútorný závit ½”	Vnútorný závit ½”
Uzavretá kapilárna trubica	**RK**	3/8”	3/8”
Objímka elektrického ohrievača	**MG1/MG2**	Vnútorný závit 1 ½”	Vnútorný závit 1 ½”
Výpust	**ZS**	Vnútorný závit ¾”	Vnútorný závit ¾”
Odvzdušnenie	**O**	Vnútorný závit 1 ½”	Vnútorný závit 1 ½”
Čistiaci otvor	**W**	Ø120	Ø120

Tab. 2. **Technické údaje nádrže**

Typ			**WGJ-BN INOX SOLAR 800**		**WGJ-BN INOX SOLAR 1000**		
Celkový objem ohrievača		dm^3	830		902		
Výkon ohrievača - vykurovacia voda			789		861		
Špirála z nehrdzavejúcej ocele	Kapacita špirály z nehrdzavejúcej ocele -TÚV	dm^3	26				
	Plocha špirály TÚV	m^2	6,0				
	Parameter kúrenia*	°C	80/10/45	70/10/45	55/10/45	50/10/45	45/10/40
	Výkon ohrevu špirály (pri prietoku 10 l/min)	kW	49,4	42,2	31,3	27,6	24,2
	Kapacita TÚV	l/h	1210	1034	769	680	690
Solárna špirála	Objem solárnej špirály	dm^3	9,3				
	Plocha solárnej špirály	m^2	1,5				
	Maximálna plocha absorbéra pripojeného solárneho kolektora	m^2	9,3				
Straty v pohotovostnom režime**		W	71		76		
Tepelná izolácia			polystyrénová 100 mm				
Prevádzkové parametre nádrže			maximálny prevádzkový tlak pr = 0,3 MPa maximálna prevádzková teplota tr = 95°C				
Prevádzkové parametre na strane úžitkovej vody			maximálny prevádzkový tlak pr = 0,6 MPa maximálna prevádzková teplota tr = 95°C				
Prevádzkové parametre na strane solárnej špirály			maximálny prevádzkový tlak pr = 0,6 MPa maximálna prevádzková teplota tr = 110°C				
Typ vonkajšieho plášťa			laminát				
Max. výška pri naklonení		mm	2241		2308		
Hmotnosť		kg	~ 220		~ 250		

*teplota vykurovacej vody/teplota prívodu teplej úžitkovej vody/teplota teplej úžitkovej vody
**v súlade s platným nariadením Komisie EÚ č. 812/2013 a 814/2013

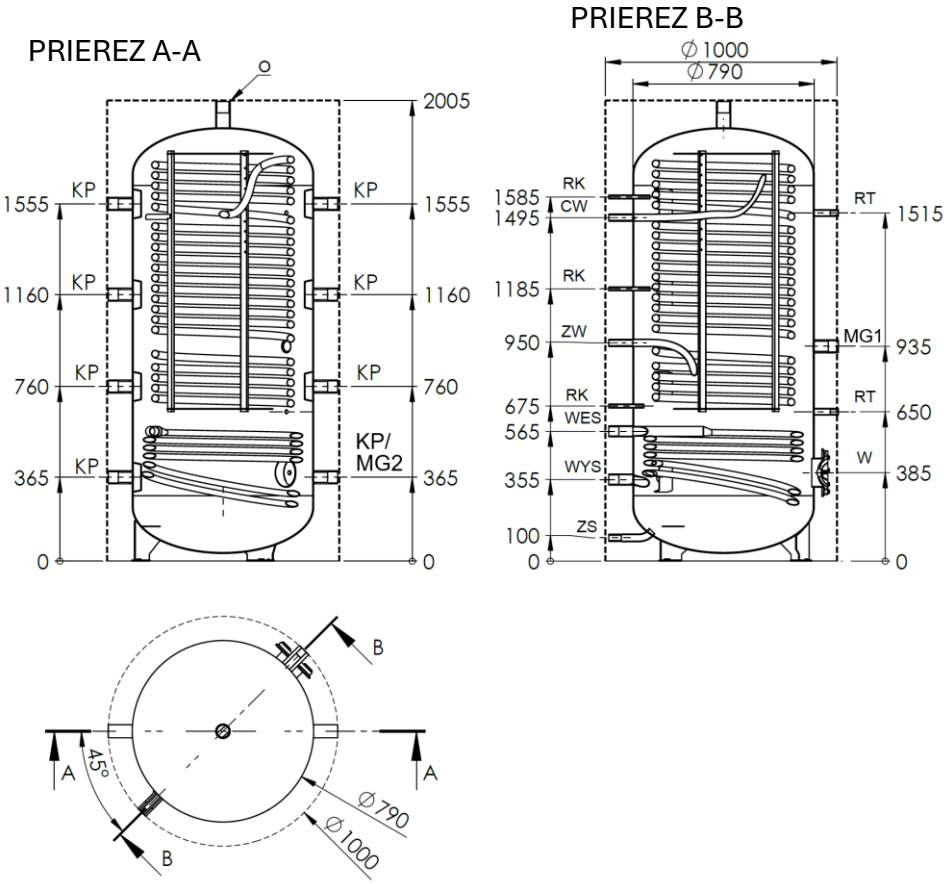

Obr. 1 Konštrukcia a rozmery nádrže WGJ-BN INOX SOLAR 800

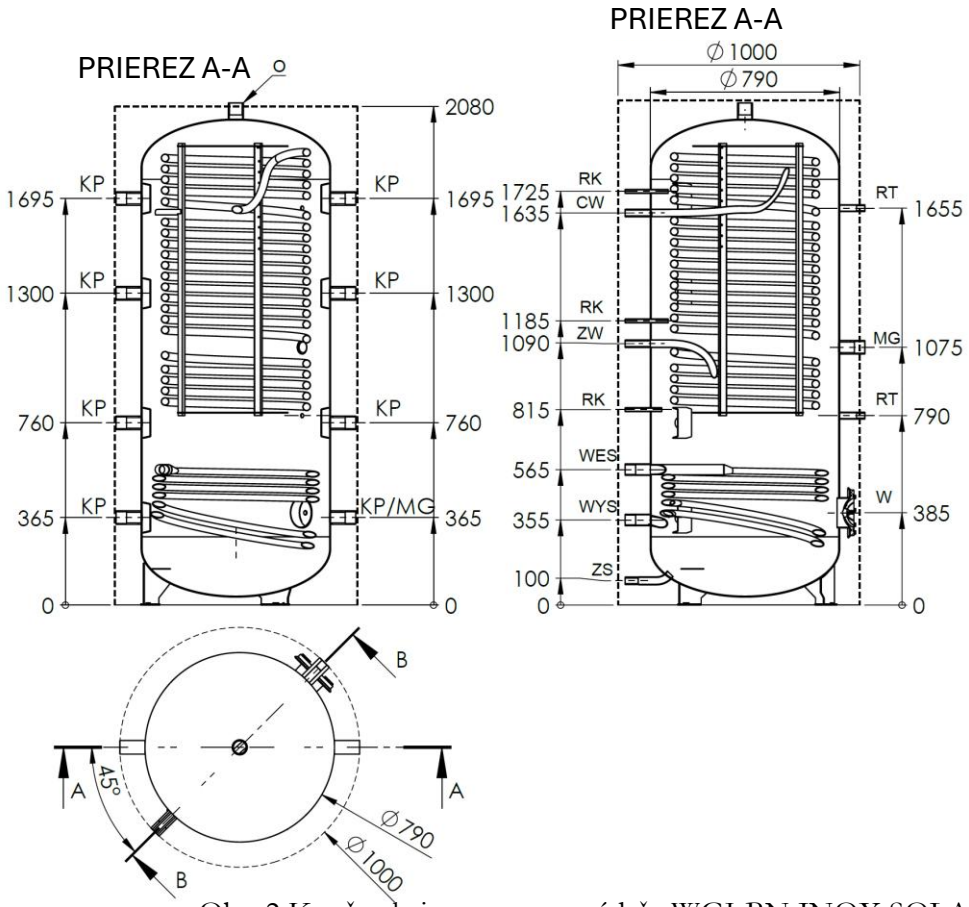

Obr. 2 Konštrukcia a rozmery nádrže WGJ-BN INOX SOLAR 1000

2. Bezpečnostné prvky a podmienky pre bezpečnú prevádzku.

Nádrže, najmä tie, ktoré pracujú v uzavretých systémoch, sa smú prevádzkovať iba s funkčným poistným ventilom s otváracím tlakom max. 0,3 MPa, najlepšie nainštalovaným na spiatočke vykurovacej vody. Tento ventil chráni nádrž pred nadmerným zvýšením tlaku vo vykurovacom okruhu (pozri poznámku nižšie).

Aj počas bežnej prevádzky môže z poistného ventilu dočasne unikať voda, čo signalizuje jeho správnu funkciu. V takýchto prípadoch nesmie byť výstupný otvor nijako blokovaný.

Na prívode studenej vody do výmenníka teplej úžitkovej vody musí byť nainštalovaný aj poistný ventil s menovitým otváracím tlakom 0,67 MPa (6,7 baru). Okruh solárneho výmenníka musí byť tiež chránený poistným ventilom s maximálnym otváracím tlakom 0,67 MPa (6,7 baru).



1. Na spiatočke vykurovacej vody nádrže musí byť nainštalovaný poistný ventil. Musí byť nainštalovaný podľa označení na telese.
2. Medzi poistným ventilom a nádržou by nemali byť inštalované žiadne uzatváracie ventily.
3. Prevádzka nádrže bez poistných ventilov alebo s chybnými poistnými ventilmi je zakázaná, pretože môže spôsobiť poruchu a ohroziť život a zdravie ľud.



Na predĺženie životnosti nádrže a zabezpečenie bezproblémovej prevádzky poistného ventilu výrobca odporúča použitie mechanických filtračných systémov (napr. strunových filtrov), ktoré zachytávajú pevné nečistoty (ako je piesok, hrdza alebo kal) nainštalovaných na prívode studenej vody (INOX výmenník) priamo pred poistným ventilom.
Inštalácia a následná prevádzka filtrov by sa mala vykonávať v súlade s dokumentáciou, ktorá je súčasťou filtračných systémov.

3. Prevádzka a obsluha.

1. Pravidelne, aspoň raz mesačne a pred každým spustením po odstavení, skontrolujte správnu funkciu poistných ventilov.
2. Opravy vodovodnej inštalácie môžu vykonávať iba kvalifikovaní odborníci.

3.1. Inštalácia ohrievača vody s elektrickým vykurovacím telesom.

Počas záručnej doby na nádrž sa smú používať iba elektrické vykurovacie telesá s izolovanými vykurovacími prvkami. Toto je jedna zo záručných podmienok pre ohrievač vody. Vykurovacie telesá Zug ELEKTROMET spĺňajú túto požiadavku.

Inštalácia by sa mala vykonať v súlade s návodom na inštaláciu a obsluhu elektrického ohrievača.

1 – puzdro nádrže
2 – elektrické vykurovacie teleso typ EJK
3 – konektor MG 1 ½”

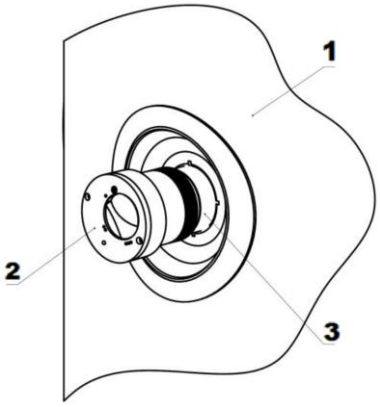

Obr. 3 **Inštalácia elektrického vykurovacieho telesa**

Počas záručnej doby nádrže sa môžu používať iba vykurovacie telesa s izolovaným vykurovacím prvkom, napr. typu EJK, vyrobené spoločnosťou ZUG ELEKTROMET.

Z vykurovacích telies vyrobených spoločnosťou ZUG ELEKTROMET sa v ohrievačoch inštaluje jednofázový ohrievač 230 V s výkonom 1,5, 2,0 alebo 3,0 kW alebo trojfázový ohrievač 400 V s výkonom 3,0, 4,5, 6,0 alebo 9,0 kW.

Konštrukčné možnosti pre každé elektrické vykurovacie teleso sú uvedené v tabuľke 3.

Tabuľka 3. Výber elektrických ohrievačov pre nádrže WGJ-BN INOX.

Typ vykurovacieho telesa / Typ ohrievača		EJK mini 1500 W (230V)	EJK mini 2000 W (230V)	EJK mini 3000 W (230V)	EJK maxi 3000 W (400V)	EJK maxi 4500 W (400V)	EJK maxi 6000 W (400V)	EJK maxi 9000 W (400V)
WGJ-BN INOX SOLAR 800	**MG1**	✓	✓	✓	✓	✓	✗	✗
	MG2	✓	✓	✓	✓	✓	✓	✓
WGJ-BN INOX SOLAR 1000	**MG1**	✓	✓	✓	✓	✓	✗	✗
	MG2	✓	✓	✓	✓	✓	✓	✓

Jednofázový ohrievač vody s elektrickým vykurovacím telesom by mal byť pripojený k elektrickej sieti cez zásuvku 230 V/16 A s uzemňovacím kolíkom. Pripojenie ohrievača k elektrickej sieti je indikované zeleným svetlom a aktivácia vykurovacieho telesa je indikovaná červeným svetlom. Schémy zapojenia ohrievača sú znázornené na Obr. 4 a 5.

1 - vykurovacie teleso
2 - regulátor teploty
+ obmedzovač teploty
3 - rezistor
4 - usmerňovacia dióda
5 - červená dióda
6 - kovová hlavica

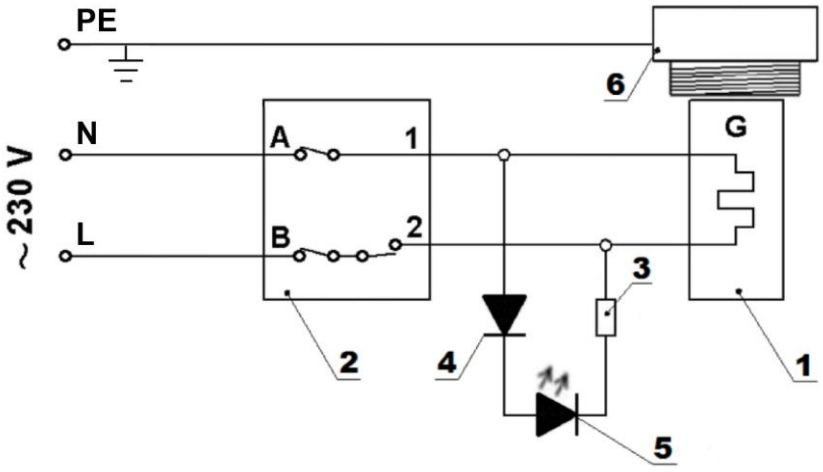

Obr. 4 **Schéma zapojenia ohrievača vody s jednofázovým elektrickým vykurovacím telesom**

Pripojenie ohrievača vody s trojfázovým elektrickým vykurovacím telesom k elektrickej sieti podľa schémy zapojenia (Obr. 5) by mal vykonať kvalifikovaný odborník.

1 - vykurovacie teleso
2 - regulátor teploty
+ obmedzovač teploty
3 - rezistor
4 - kovová hlavica
LS - LED dióda - signalizačná

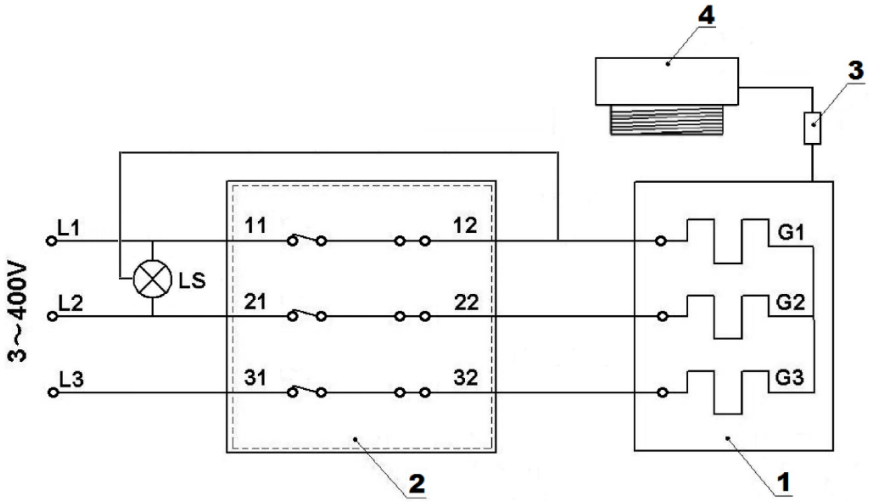

Obr. 5 **Schéma zapojenia ohrievača vody s 3-fázovým elektrickým vykurovacím telesom**

Nepripájajte pripojovací kábel do elektrickej zásuvky bez toho, aby ste sa uistili, že je nádrž naplnená vodou.

4. Záručné podmienky.

1. Záruka na nádrž (tj. oceľové teleso výmenníka) s objemom do 1000 litrov je 60 mesiacov.
2. Záruka na ostatné časti nádrže je 24 mesiacov.
3. Záručná doba plynie odo dňa predaja výrobku používateľovi, ktorý je uvedený v záručnom liste a potvrdený dokladom o kúpe (faktúrou) vystaveným predávajúcim.
4. Garant ručí za správnu prevádzku zariadenia za predpokladu, že je nainštalované a používané v súlade s týmto návodom na obsluhu.
5. Počas záručnej doby má používateľ nárok na bezplatnú opravu akéhokoľvek poškodenia zariadenia spôsobeného výrobcom. Takéto poškodenie bude opravené do 14 dní od dátumu oznámenia.
6. Používateľ stráca právo na záručné opravy v prípade:
   - nesprávneho používania zariadenia,
   - opráv alebo úprav zariadenia vykonaných neoprávnenými osobami,
   - nesprávnej inštalácie alebo prevádzky zariadenia v rozpore s týmto návodom na obsluhu,
   - prevádzky nádrže bez poistného ventilu alebo s chybným poistným ventilom.
7. Garant môže odmietnuť vykonanie opravy, ak:
   - nie je zabezpečený montážny prístup k zariadeniu,
   - výmena nádrže vyžaduje odstránenie iných zariadení, priečok atď.,
   - nádrž je trvalo pripojená k vodovodnému systému pomocou nerozoberateľných spojov.
8. Každej servisnej požiadavke predchádza predbežné posúdenie, aby sa zistilo, či je prítomná porucha opísaná zákazníkom a či nebola spôsobená nesprávnym používaním zariadenia používateľom.
9. Ak je servisná návšteva vykonaná z dôvodu udalosti, na ktorú sa nevzťahuje záruka, ČIŽE. PO UPLYNUTÍ ZÁRUČNEJ DOBY, náklady na príchod servisu a POŽADOVANÚ OPRAVU pokrýva zákazník.
10. V prípade akejkoľvek poruchy zariadenia kontaktujte miesto, kde ste ho zakúpili. ZARIADENIE NEROZOBERAJTE.
11. Spôsob opravy určuje výrobca.
12. Základom pre opravy v rámci záruky je riadne vyplnený, úplný a nezmenený záručný list.
13. Záruka sa vzťahuje iba na nádrže zakúpené a nainštalované na území Slovenskej republiky.
14. V záležitostiach, ktoré nie sú uvedené vo vyššie uvedených podmienkach, platia ustanovenia Občianskeho zákonníka.
15. Odporúča sa uchovávať si záručný list počas celej životnosti zariadenia.

Odpad z elektrických a elektronických zariadení (OEEZ)



S týmto výrobkom nemožno zaobchádzať ako s domovým odpadom. Zabezpečením správnej likvidácie pomáhate chrániť životné prostredie. Podrobnejšie informácie o recyklácii tohto produktu získate od poskytovateľa služieb likvidácie odpadu alebo v predajni, kde ste produkt zakúpili.

Zakład Urządzeń Grzewczych
„ELEKTROMET”
Gołuszowice 53
48-100 Głubczyce
tel. +48 / 077 / 485 65 40

VYHLÁSENIE O ZHODE
(DECLARATION OF CONFORMITY)

Pán **Wojciech Jurkiewicz**
(Mr) ……
(Meno, Priezvisko / Surname, Name)

zastupujúci spoločnosť **ZUG “ELEKTROMET”** Gołuszowice 53 48-100 Głubczyce
(legal representative of) ……
(Názov a adresa výrobcu / Manufacturer’s Name and Address)

VYHLASUJE / DECLARES
s plnou zodpovednosťou, že výrobok:
(with all responsibility, that the product):

Akumulačná nádoba s výmenníkom TÚV INOX, a solárnym oceľovym výmenníkom s možnosť el. Špiraly typ
WGJ-BN INOX SOLAR 800; WGJ-BN INOX SOLAR 1000

……
(názov, typ alebo model / name, type or model)

bol navrhnutý, vyrobený a uvedený na trh v súlade s nasledujúcimi smernicami:
(has been designed, manufactured and placed on the market in conformity with directives):

- Smernica o tlakových zariadeniach (PED): 2014/68/EÚ
-Pressure Equipment Directive (PED): 2014/68/EU

- Nariadenie Komisie (EÚ) č. 814/2013
-Commission Regulation (EU) No. 814/2013

WŁAŚCICIEL
ZUG ELEKTROMET
Wojciech Jurkiewicz

Gołuszowice, 28.10.2026
……
(miesto a dátum vydania)
(place and date)

……
(meno, priezvisko a podpis)
(Name, Surname and Signature)

ZÁRUČNÝ LIST

P.č.	Dátum prijatia	Opis opravy	Dátum vykonania	Podpis servisu	

Dátum opravy	Dátum opravy	Dátum opravy	Dátum opravy	Dátum opravy
Rozsah opravy	Rozsah opravy	Rozsah opravy	Rozsah opravy	Rozsah opravy
Pečiatka servisu	Pečiatka servisu	Pečiatka servisu	Pečiatka servisu	Pečiatka servisu
Meno a adresa majiteľa	Meno a adresa majiteľa	Meno a adresa majiteľa	Meno a adresa majiteľa	Meno a adresa majiteľa
Podpis majiteľa	Podpis majiteľa	Podpis majiteľa	Podpis majiteľa	Podpis majiteľa

ZÁRUČNÝ LIST

POZNÁMKY:

* Garant poskytuje záruku na produkt zakúpený, nainštalovaný a používaný v danej krajine (Slovensko)

* Guarantor gives guarantee on products which were bought, mounted and used on the country area (Poland)

Kontrola kvality KJ Nr 1 .....

Dátum výroby .....

ZÁRUČNÝ KUPÓN	ZÁRUČNÝ KUPÓN	ZÁRUČNÝ KUPÓN	ZÁRUČNÝ KUPÓN	ZÁRUČNÝ KUPÓN
Typ výrobku:	Typ výrobku:	Typ výrobku:	Typ výrobku:	Typ výrobku:
Výrobné č.	Výrobné č.	Výrobné č.	Výrobné č.	Výrobné č.
Dátum predaja:	Dátum predaja:	Dátum predaja:	Dátum predaja:	Dátum predaja:
ELEKTROMET® pečiatka a podpis predajcu	ELEKTROMET® pečiatka a podpis predajcu	ELEKTROMET® pečiatka a podpis predajcu	ELEKTROMET® pečiatka a podpis predajcu	ELEKTROMET® pečiatka a podpis predajcu